Ընդհանուր բացատրագիր

ՀՀ Կոտայքի մարզի Հացավան համայնքի մշակույթի տան վերանորոգման նախագիծն իրականացվել է համաձայն նախագծային առաջադրանքի, տեխնիկական վիճակի եզրակացության և առաջարկությունների, հաշվի առնելով ՀՀ տարածքում գործող շինարարական նորմատիվային փաստաթղթերը և կանոնները:

Հացավան գյուղի մշակույթի տունը կառուցվել է նախորդ դարի 50-ական թվականներին գյուղի բնակիչների կողմից և ունի համայնքի բնակիչների համար մեծ նշանակություն ու ոչ միայն իր յուրահատուկ ճարտարապետական արտաքին տեսքի համար: Ցավոք կառույցը երկար տարիներ գտնվել անմխիթար վիճակում, ունի վնասվածքներ, որոնք նկարագրված են տեխնիկական վիճակի եզրակացությունում: Շինությունը իր փոքր չափերի պատճառով չի կարող լիարժեք գործել որպես մշակույթի տուն, այդ պատճառով կառույցը նպատակահարմար է օգտագործել որպես համայնքի բնակիչների հանդիպումների, քննարկումների և տարբեր միջոցառումների նպատակով: Ելնելով այն հանգամանքից որ համայնքում կա նաև կայացած պարի խմբակ, որը չունի այլ տարածք, նպատակահարմար է գտնվել տարածք հատկացնել երեխաներին այստեղ:

Շենքը իրենից ներկայացնում է 1 հարկանի քարե կրող պատերով շինություն, կառույցի հիմքերը ժապավենաձև են, իրականացված են բազալտե խամքարով, կիր ավազե շաղախով,որոշ հատվածներում տեսանելի են նաև ց/ավազե շաղախի հետքեր: Պատերը տուֆ քարից են 650 մմ լայնությամբ, արտաքին պատերը միդիս համակարգի շարվածքով, սրբատաշ երեսաշարվածքով, գեղեցիկ քիվերով և զարդաքանդակներով: Բարավորները սեպաձև քարերով են իրականացված, որոնք և պատճառ են հանդիսացել տարբեր վնասվածքների առաջացման: Ծածկը իրականացված է փայտյա կոնստրուկցիաներով, տանիքը թիթեղյա է, բացակայում են ջրահեռացման խողովակները: Առաստաղներին առկա են մթնոլորտային տեղումների ներթափանցման, պատերի լվացման բազմաթիվ հետքեր: Կառույցի շուրջը բացակայում է սալվածքը, անձրևաջրերը ներթափանցում են դեպի հիմքեր: Դռներ և պատուհաններ ընդհանրապես չկան,հատակները նույնպես ենթակա են ամբողջությամբ վերականգնման:

Նախագծով նախատեսվում է իրականացնել հետևյալ աշխատանքները

1. Կառույցի հիմքերի և պատերի ուժեղացման աշխատանքներ ներսի կողմից ե/բ շապիկների և տորկրետ սվաղի միջոցով
2. Բոլոր բացվածքների ամրակցման աշխատանքներ մետաղական գոտեկապերով
3. Ընդհատվող հիմնական պատերի ուղղությամբ ե/բ միաձույլ շրջանակներ
4. Ե/բ միաձույլ գոտիներ և ե/բ միաձույլ ծածկի կառուցում, քիվերի բոլոր քարերի ամրակցում գոտիների հետ
5. Նոր տանիքի իրականացում փայտյա կոնստրուկցիաներով, թիթեղյա ծածկով
6. Ներքին հարդարման աշխատանքների իրականացում: Պատերը հարդարվում են գաջե շաղախով, երկշերտ ծեփամածկվում և ներկվում լավորակ լատեքսային ներկով: Հատակներն իրականացվում են լամինատե սալերով բետոնյա նախ. շերտի վրայով:
7. Սան. հանգույցներում ամբողջությամբ վերակառուցվում են. նորմիջնորմներ, նոր հատակագծային լուծումներ: Հատակները և պատերը հարդարվում են կերամիկական սալիկներով իսկ առաստաղը կախովի առաստաղի պլասմասե սալիկներով:
8. Տեղադրվում են դռներն և պատուհանները: Պատուհաններն նախատեսված է իրականացնել մետաղապլաստե պրոֆիլներով; Սան հանգույցներում նախատեսված է մետաղապլաստե դռներ, արտաքին դռներն ալյումինե են:
9. Կոյուղաջրերը հեռացվում են դեպի նոր նախատեսվող կոյուղու հոր: Իրականացվում է նոր ջրամատակարարման խողովակաշար: Նախատեսված է փոխարինել էլեկտրասնուցման ամբողջ համակարգն, մինչև ուժային կաբելներ, նախագծում առկա է նաև հակահրդեհային ազդանշանման համակարգեր: Ջեռուցումն իրականացվում է էլեկտրական յուղային մարտկոցների օգնությամբ: Կոյուղաջրերը հեռացվում են դեպի նոր նախատեսվող կոյուղու հոր:
10. Ելնելով այն հանգամանքից, որ շինարարական աշխատանքների ֆինանսավորումը իրականացվելու է 2 փուլով, այդ պատճառով տվյալ նախագծի ոչ բոլոր աշխատանքային ծավալներն են ընգրկված նախահաշվային փաստաթղթերի մեջ: Հաջորդ փուլին կտրվի նոր նախահաշվային փաստաթղթեր համապատասխան տեղեկագրի արժեքներին և միավորներին համաձայն:

Բովանդակություն

1	Ընդհանուր տվյալներ , Բովանդակություն	ՃՇ- 1
2	Հատակագիծ , չափագրություն	ՃՇ- 2
3	Կտրվածք 1-1, չափագրություն	ՃՇ- 3
4	Ճակատ 1-4, Դ-Ա , չափագրություն	ՃՇ- 4
5	Ճակատ 4-1, Ա-Դ , չափագրություն	ՃՇ- 5
6	Հատակագիծ Մ 1-100	ՃՇ- 6
7	Կտրվածք 1-1	ՃՇ- 7
8	Ճակատ Ա-Դ, 1-4	ՃՇ- 8
9	Ներքին հարդարման աշխատանքներ Հատակների էսքիզներ	ՃՇ- 9
10	Հատակագիծ, դռներ և պատուհաններ	ՃՇ- 10
11	Դռներ և պատուհանների էսքիզներ	ՃՇ- 11
12	Հատակագիծ ե/բ էլեմենտների , մակնիշավորմամբ	ՇԿ- 1
13	Հիմքերի հատակագիծ	ՇԿ- 2
14	Հիմքերի կտրվածքներ, մասնագիր	ՇԿ- 3
15	Հիմքերի կտրվածքներ, հանգույցներ	ՇԿ- 4
16	Ե/բ շրջանակ 2 և 3 առանցքով	ՇԿ- 5
17	Ե/բ շրջանակ 2 և 3 առանցքով	ՇԿ- 6
18	Ծածկերի հատակագիծ ըստ +3.600 նիշի	ՇԿ- 7
19	Ծածկերի կտրվածքներ և հանգույցներ	ՇԿ- 8
20	Պատերի ուժեղացման աշխ.	ՇԿ- 9
21	Պատերի ուժեղացման աշխ.	ՇԿ- 10
22	Շրջակապ բացվածքներ	ՇԿ- 11
23	Շրջակապ բացվածքներ	ՇԿ- 12
24	Տանիքի ջրահեռացման սխեմա	ՇԿ- 13
25	Տանիքի կտրվածքներ, հանգույցներ	ՇԿ- 14
26	Տանիքի հանգույցներ, մասնագիր	ՇԿ- 15
26	Կոյուղու հոր	ՇԿ- 16
26	Կոյուղու հոր, մասնագիր	ՇԿ- 17

Պատվիրատու` ՀՀ Կոտայքի մարզ, Հացավանի գյուղապետարան
Պատվեր` N - ՀՀԿՄՀՀ-ՄԱԾՁԲ-9

ՀՀ Կոտայքի մարզի, Հացավան համայնքի մշակույթի տան վերանորոգման նախագծանախահաշվային փաստաթղթերի կազման աշխատանքներ

Ն. Գ. Ճ.	Գ. Ղազարյան	Ճարտարապետաշինարարական մաս	էտապ: ՃՇ	թերթ: 1	թերթեր: 11
Նախագծեց.	Ա. Ղուլյան	Ընդհանուր տվյալներ	«ԳԱԳՆԱԽՇԻՆ» ՍՊԸ		

Հատակագիծ Մ 1-100
Չափագրություն

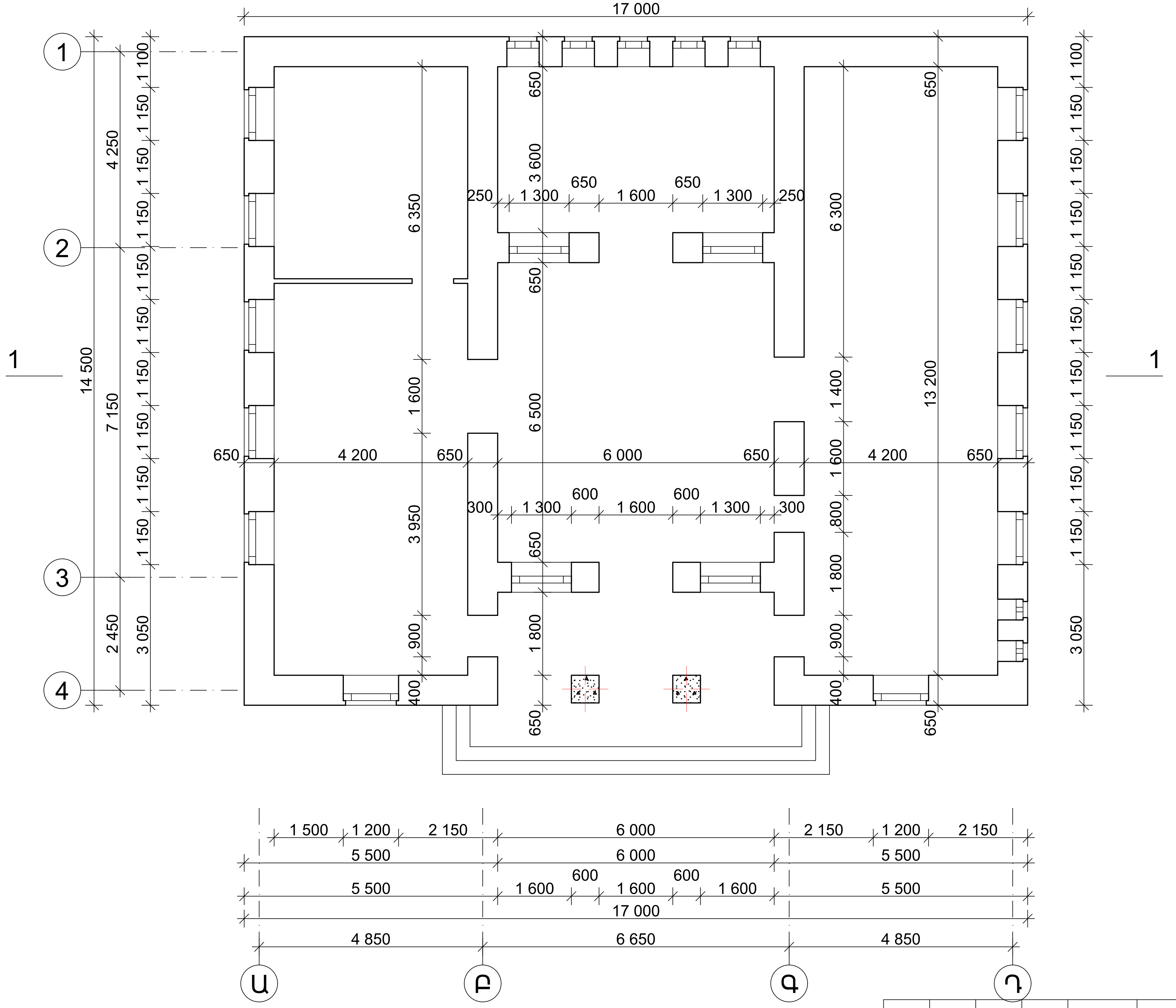

Պատվիրատու՝ ՀՀ Կոտայքի մարզ, Հացավանի գյուղապետարան Պատվեր՝ N - ՀՀԿՄՀՀ-ՄԱԾՁԲ-9		
ՀՀ Կոտայքի մարզի, Հացավան համայնքի մշակույթի տան վերանորոգման նախագծանախահաշվային փաստաթղթերի կազման աշխատանքներ		
Ն. Գ. Ճ.	Գ. Ղազարյան	Ճարտարապետաշինարարական մաս
Նախագծեց.	Ա. Ղուլյան	Հատակագիծ չափագրություն

էտապ	թերթ	թերթեր
ՃՇ	2	11

«ԳԱԳՆԱԽՇԻՆ» ՍՊԸ

Կտրվածք 1-1
Չափագրություն

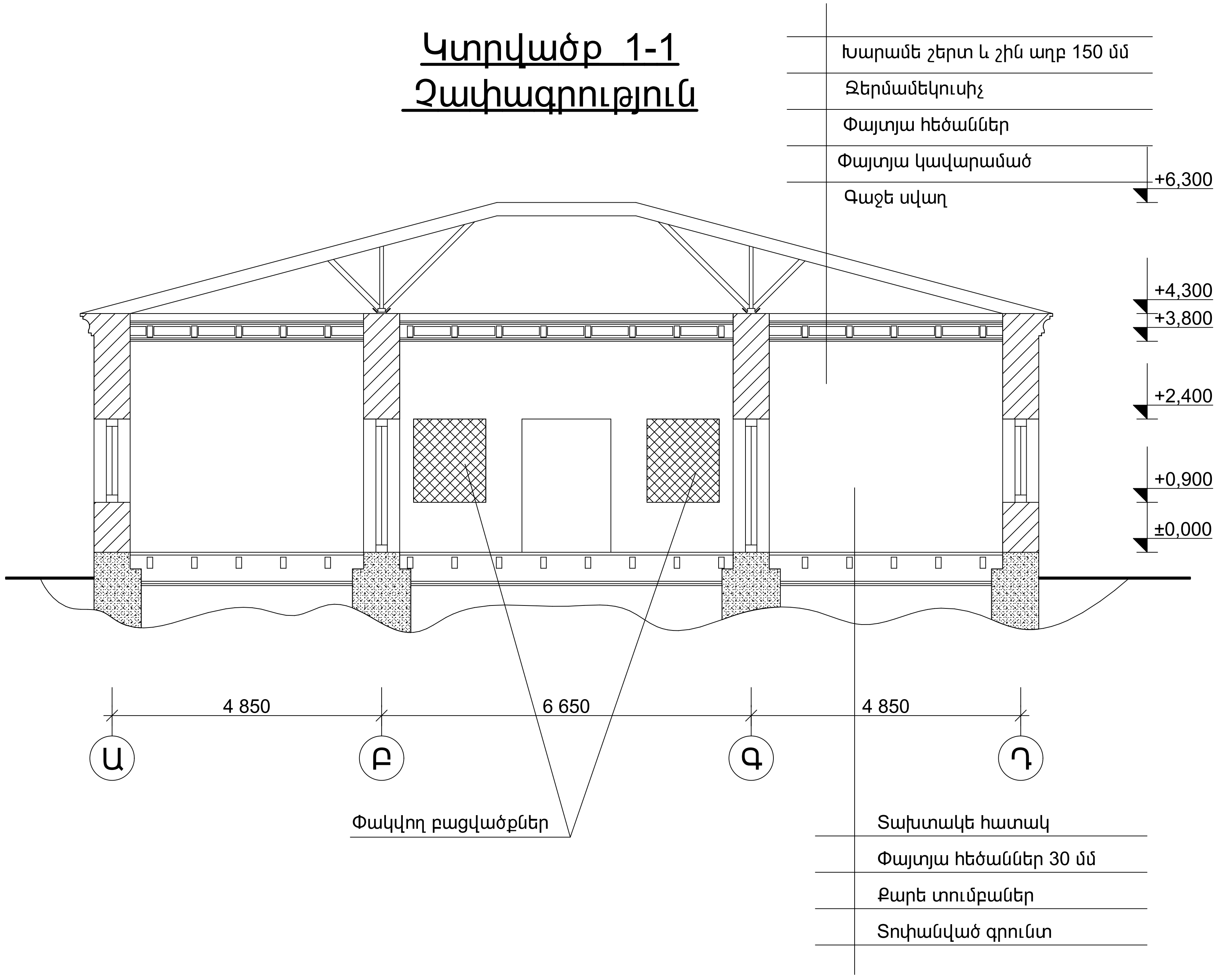

Պատվիրատու՝ ՀՀ Կոտայքի մարզ, Հացավանի գյուղապետարան Պատվեր՝ N - ՀՀԿՄՀՀ-ՄԱԾՁԲ-9				
ՀՀ Կոտայքի մարզի, Հացավան համայնքի մշակույթի տան վերանորոգման նախագծանախահաշվային փաստաթղթերի կազման աշխատանքներ				
Ն. Գ. Ճ.	Գ. Ղազարյան	Ճարտարապետաշինարարական մաս	էտապ: ՃՇ	թերթ: 3 / թերթեր: 11
Նախագծեց.	Ա. Ղուլյան	Կտրվածք 1-1 չափագրություն	«ԳԱԳՆԱԽՇԻՆ» ՍՊԸ	

Ճակատ 1-4
Չափագրություն

Ճակատ Դ-Ա
Չափագրություն

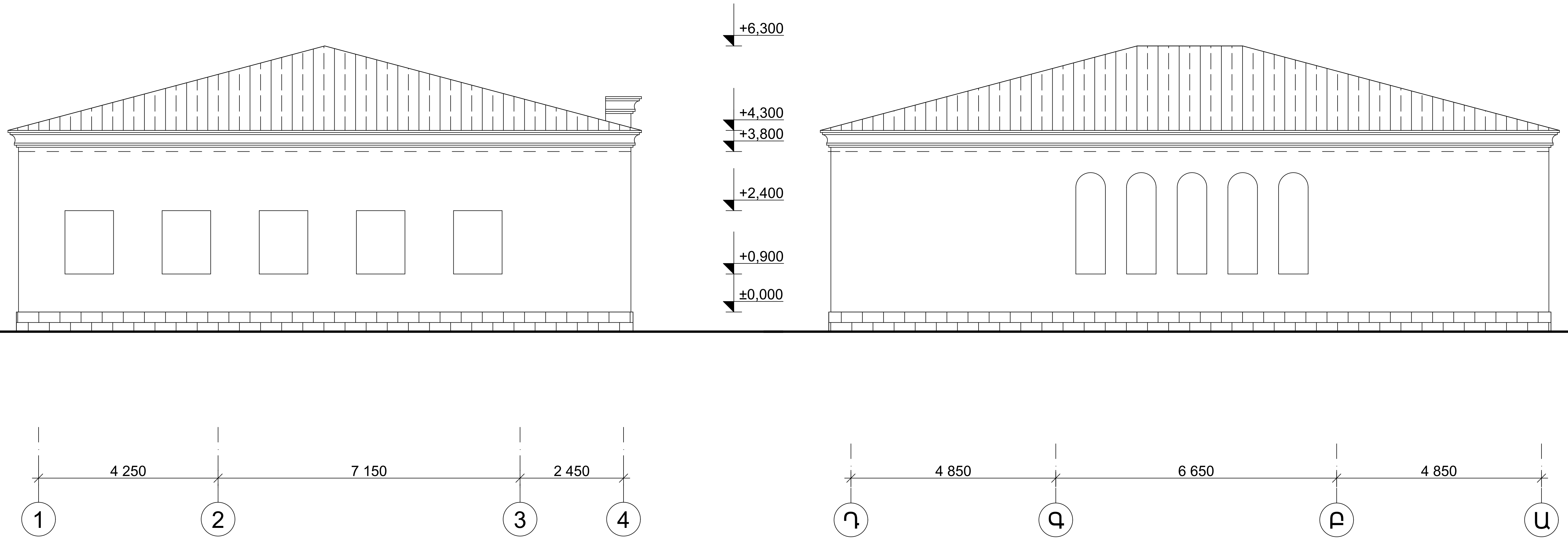

						Պատվիրատու` ՀՀ Կոտայքի մարզ, Հացավանի գյուղապետարան Պատվեր` N - ՀՀԿՄՀՀ-ՄԱԾՋԲ-9
						ՀՀ Կոտայքի մարզի, Հացավան համայնքի մշակույթի տան վերանորոգման նախագծանախահաշվային փաստաթղթերի կազման աշխատանքներ

			Ճարտարապետաշինարարական մաս	էտապ	թերթ	թերթեր
Ն. Գ. Ճ.	Գ. Ղազարյան			ՃՇ	4	11
Նախագծեց.	Ա. Ղուլյան		Ճակատ 1-4, Դ-Ա չափագրություն	«ԳԱԳՆԱԽՇԻՆ» ՍՊԸ		

Ճակատ Ա-Դ
Չափագրություն

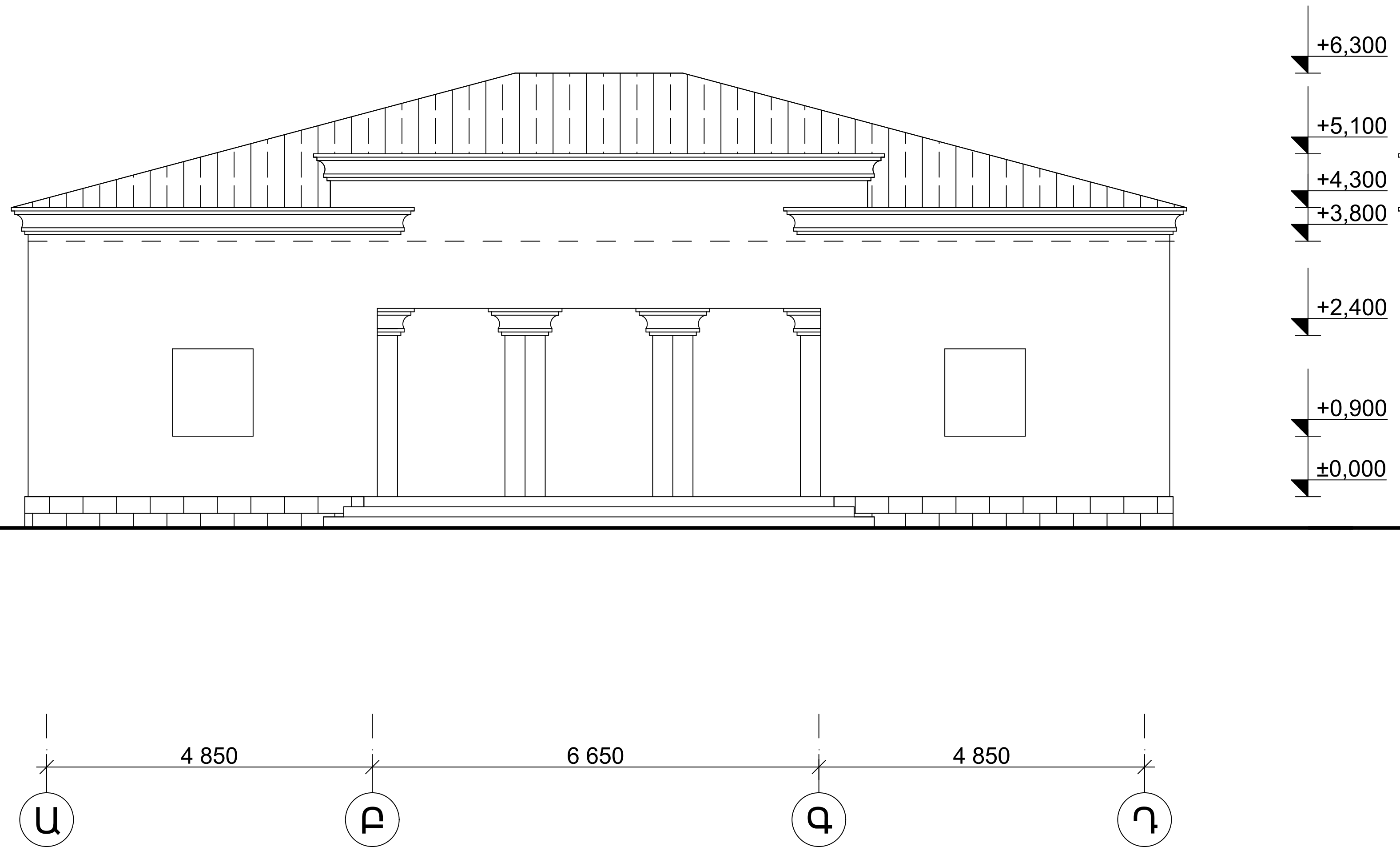

Ճակատ 4-1
Չափագրություն

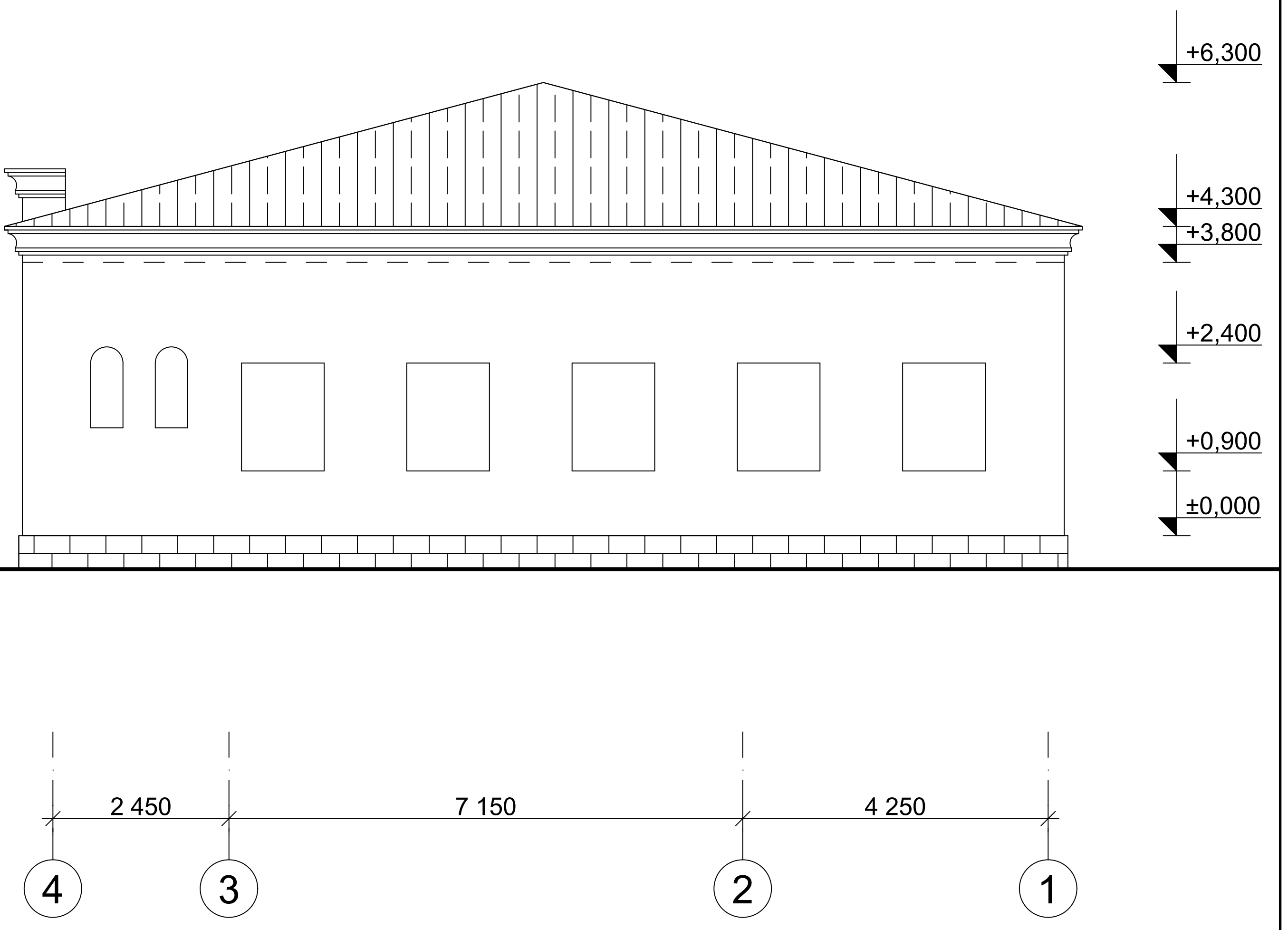

Պատվիրատու՝ ՀՀ Կոտայքի մարզ, Հացավանի գյուղապետարան
Պատվեր՝ N - ՀՀԿՄՀՀ-ՄԱԾՋԲ-9

ՀՀ Կոտայքի մարզի, Հացավան համայնքի մշակույթի տան վերանորոգման նախագծանախահաշվային փաստաթղթերի կազման աշխատանքներ

		Ճարտարապետաշինարարական մաս	էտապ	թերթ	թերթեր
Ն. Գ. Ճ.	Գ. Ղազարյան		ՃՇ	5	11
Նախագծեց.	Ա. Ղուլյան	Ճակատ 4-1, Ա-Դ չափագրություն	«ԳԱԳՆԱԽՇԻՆ» ՍՊԸ		

Հատակագիծ Մ 1-100

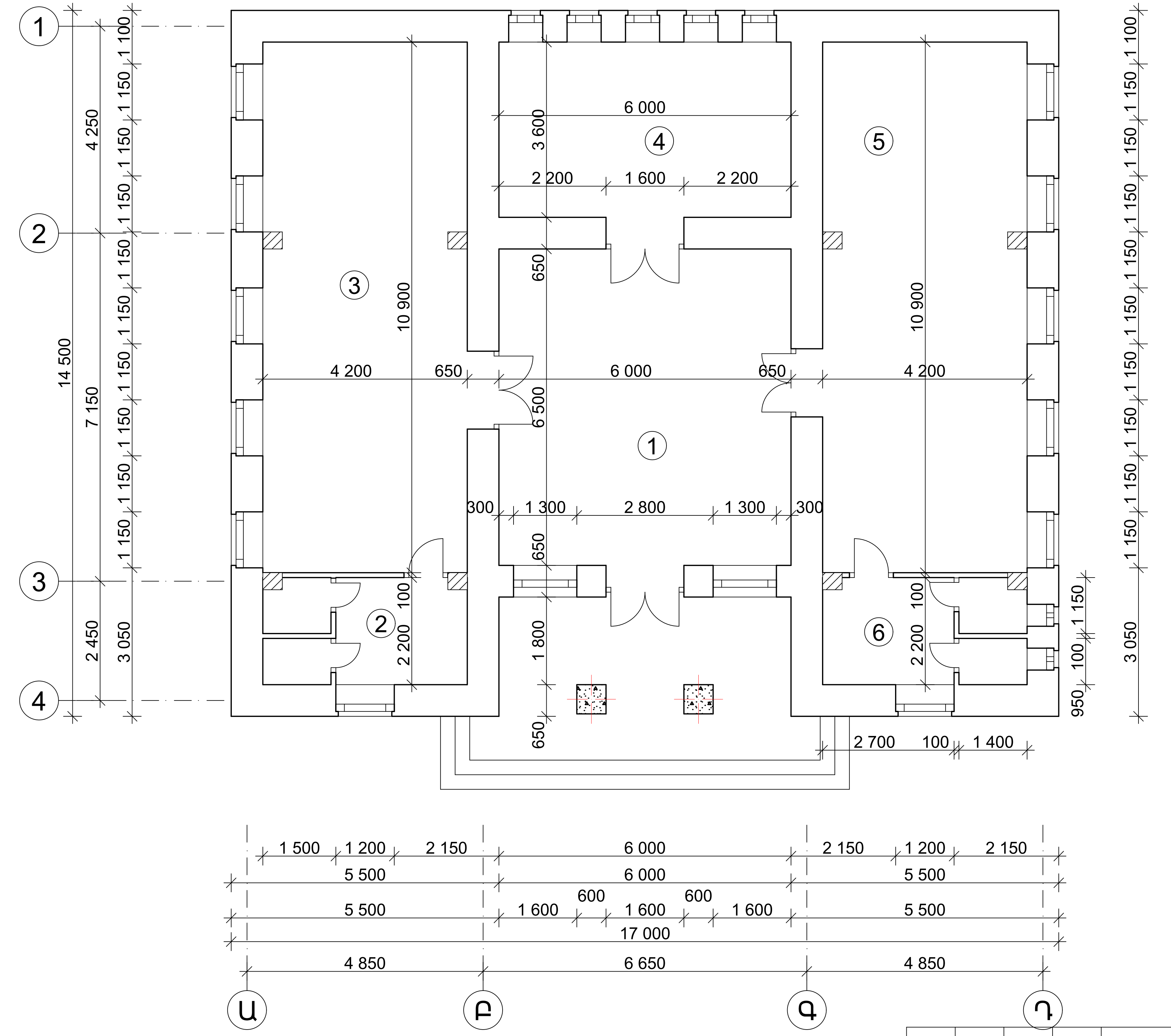

ՀՀ	Սենքերի անվանումն	Մակերես
1	Նախասրահ	39.96 մ^2
2	Սան հանգույց	8.90 մ^2
3	Մեծահասակների ժամանցի սենյակ	46.70 մ^2
4	Ադմինիստրատիվ սենյակ	22.56 մ^2
5	Պարի խմբակ	46.70 մ^2
6	Սան հանգույց	8.90 մ^2

Պատվիրատու՝ ՀՀ Կոտայքի մարզ, Հացավանի գյուղապետարան

Պատվեր՝ N - ՀՀԿՄՀՀ-ՄԱԾՁԲ-9

ՀՀ Կոտայքի մարզի, Հացավան համայնքի մշակույթի տան վերանորոգման նախագծանախահաշվային փաստաթղթերի կազման աշխատանքներ

Ն. Գ. Ճ.	Գ. Ղազարյան	Ճարտարապետաշինարարական մաս	էտապ ՃՇ	թերթ 6	թերթեր 11
Նախագծեց.	Ա. Ղուլյան	Հատակագիծ Մ 1-100	«ԳԱԳՆԱԽՇԻՆ» ՍՊԸ		

Կտրվածք 1-1

Ջնավոր տանիքի թիթեղ
Փայտյա կավարամած և կոնստ.
Ցեմենտե կեղև
Ջերմամեկուսիչ խարամե շերտ 150 մմ
Գոլորշամեկուսիչ մեկ շերտ տոլով
Ե/բ ծածկ 150 մմ
Գաջե սվաղ

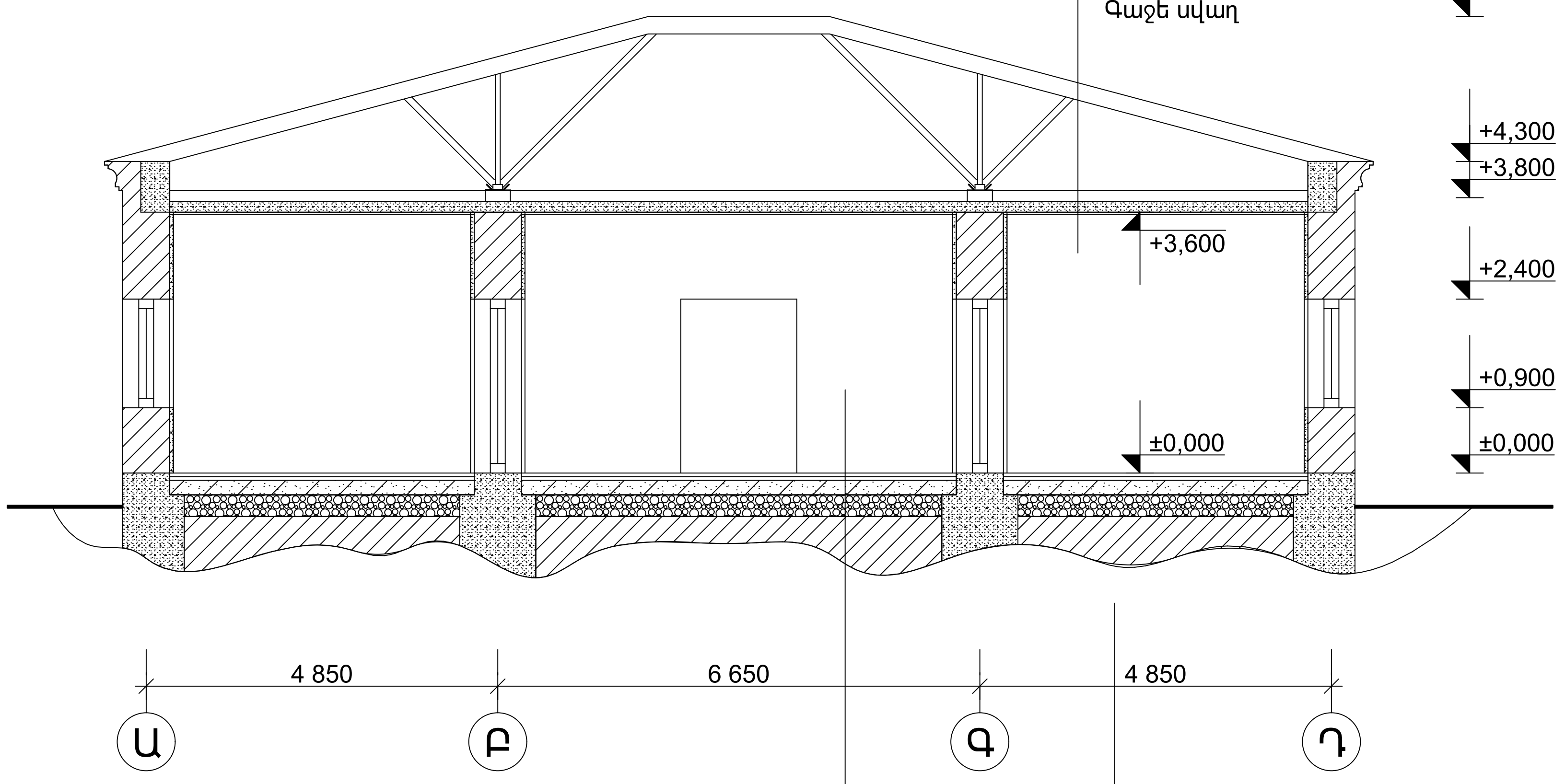

Պրես գրանիտե հատակ
Ց/ավ հարթեցնող շերտ 30 մմ
Հիդրոմեկուսիչ մեկ շերտ տոլով
Ամրանավորված բետոնե հատակ 120 մմ
Խճե նախապատրաստական շերտ 150 մմ
Խճագլաքարե գրունտ տոփանած 300մմ
Տոփանված գրունտ

Լամինատե հատակ
Ց/ավ հարթեցնող շերտ 30 մմ
Հիդրոմեկուսիչ մեկ շերտ իզոգամ
Ամրանավորված բետոնե հատակ 120 մմ
Խճե նախապատրաստական շերտ 150 մմ
Խճագլաքարե գրունտ տոփանած 300մմ
Տոփանված գրունտ

Պատվիրատու՝ ՀՀ Կոտայքի մարզ, Հացավանի գյուղապետարան Պատվեր՝ N - ՀՀԿՄՀՀ-ՄԱԾՁԲ-9				
ՀՀ Կոտայքի մարզի, Հացավան համայնքի մշակույթի տան վերանորոգման նախագծանախահաշվային փաստաթղթերի կազման աշխատանքներ				
		էտապ	թերթ	թերթեր
Ն. Գ. Ճ.	Գ. Ղազարյան	Ճարտարապետաշինարարական մաս	ՃՇ	7	11
Նախագծեց.	Ա. Ղուլյան	Կտրվածք 1-1	«ԳԱԳՆԱԽՇԻՆ» ՍՊԸ		

Ճակատ Ա-Դ

Ճակատ 4-1

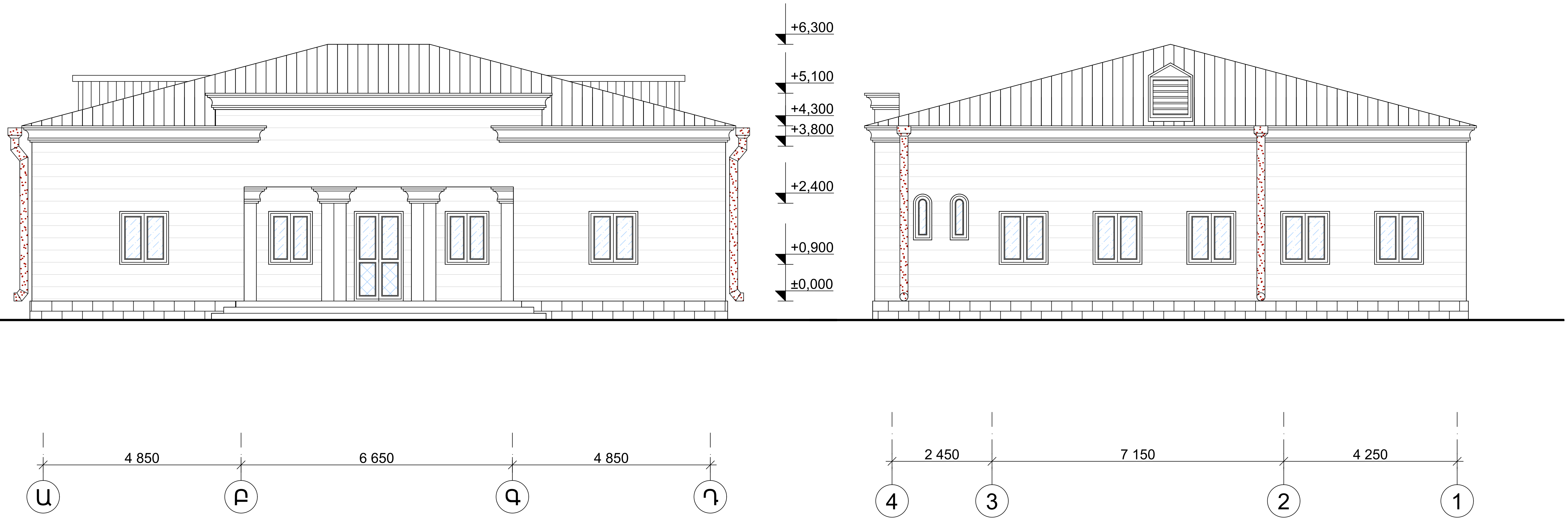

						Պատվիրատու՝ ՀՀ Կոտայքի մարզ, Հացավանի գյուղապետարան Պատվեր՝ N - ՀՀԿՄՀՀ-ՄԱԾՉԲ-9
						ՀՀ Կոտայքի մարզի, Հացավան համայնքի մշակույթի տան վերանորոգման նախագծանախահաշվային փաստաթղթերի կազման աշխատանքներ
Ն. Գ. Ճ.		Գ. Ղազարյան				Ճարտարապետաշինարարական մաս
Նախագծեց.		Ա. Ղուլյան				Ճակատ Ա-Դ, 1-4

էտապ	թերթ	թերթեր
ՃՇ	8	11

«ԳԱԳՆԱԽՇԻՆ» ՍՊԸ

Հատակների էսքիզներ աշխատանքային ծավալներ Առաջին հարկ

Սենքի անվանումը կամ համարը	ՀՀ	Հատակի կտրվածք	Հատակի շերտերը	Մակերեսը $մ^2$
Առաջին հարկ 1, 3, 4	1	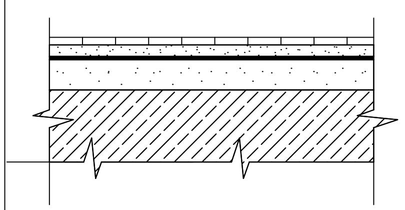	Սամլած գրանիտե հատակ 8.0 մմ 500x500մմ Ց/ավ հարթեցնող շերտ 30 մմ Հիդրոմեկուսիչ շերտ 1 շերտ իզոգամ Բետոնյա հատակ ամրանավորված 120 մմ Խճի նախ. շերտ 150 մմ Խճագլաքարե գրունտ տոփանած 300մմ Խճով տոփանված գրունտ ԱՌԿԱ	109.22 $մ^2$
Առաջին հարկ 5	2	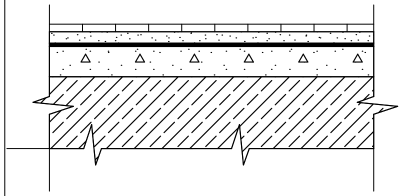	Լամինատե հատակ Ց/ավ հարթեցնող շերտ 30 մմ Հիդրոմեկուսիչ շերտ 1 շերտ իզոգամ Բետոնյա հատակ ամրանավորված 120 մմ Խճի նախ. շերտ 150 մմ Խճագլաքարե գրունտ տոփանած 300մմ Խճով տոփանված գրունտ ԱՌԿԱ	46.70 $մ^2$
Առաջին հարկ 2, 6	3	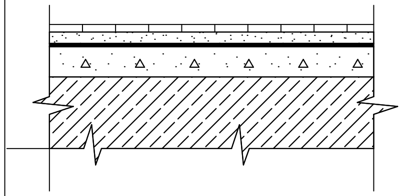	Մետլախե հատակ Ց/ավ հարթեցնող շերտ 30 մմ Հիդրոմեկուսիչ շերտ 1 շերտ իզոգամ Բետոնյա հատակ ամրանավորված 120 մմ Խճի նախ. շերտ 150 մմ Խճագլաքարե գրունտ տոփանած 300մմ Խճով տոփանված գրունտ ԱՌԿԱ	17.80 $մ^2$

Պատուհաններ և դռներ

ՀՀ	Անվանումը	Քանակը	Չափերը	Բացվող	Չբացվող	Ընդամենը	
		Հատ	մմ	$մ^2$	$մ^2$	Բացվող	Չբացվող
1	Պատուհան 1 Մետաղապլաստ	2	1200 x 1500	0,900	0,900	1,800	1,800
2	Պատուհան 2 Մետաղապլաստ	10	1150 x 1500	0,900	0,825	9,000	8,250
3	Պատուհան 3 Մետաղապլաստ	5	700 x 2400	1,050	0,630	5,250	3,150
4	Պատուհան 4 Մետաղապլաստ	2	450 x 900	0,405	0,000	0,810	0,000
5	Պատուհան 5 Մետաղապլաստ	2	1300 x 1500	0,975	0,975	1,950	1,950
6	Դուռ 2 Մետաղապլաստե	2	1600 x 2400	3,200	0,640	6,400	1,280
7	Դուռ 3 Մետաղապլաստե	1	1400 x 2400	2,800	0,560	2,800	0,560
8	Դուռ 4 Մետաղապլաստե	2	800 x 2100	1,680	0,000	3,360	0,000
9	Դուռ 5 Մետաղապլաստե	4	700 x 2100	1,470	0,000	5,880	0,000
10	Դուռ 1 Ալյումին	1	1600 x 2400	3,200	0,640	3,200	0,640
11	Ընդամենը պատուհան մետաղապլաստե	21	33,960			18,810	15,150
12	Ընդամենը դուռ Մետաղապլաստե	9	20,280			18,440	1,840
13	Ընդամենը դուռ ներքին ալյումին	1	3,840			3,200	0,640
14	Պատուհանագոգի տեղադրում պլաստմասե b= 600 մմ					84,00	գծ.մ

Ծանոթություն

Պատուհանների և դռների պատվերներն ձևակերպել շին աշխատանքներն իրականացնելուց և վերջնական չափերն ճշգրտելուց հետո միայն, պատուհաններն նախատեսված են արտասահմանյան արտադրության մետաղապլաստե սպիտակ պրոֆիլներով 60 մմ հաստության թերմոկամրջակով,ներքին դռներն մետաղապլաստե մեկ տակ ապակիով 4,0 մմ: Արտաքին ալյումինե դուռն թերմոկամրջակով, սպիտակ գույնի

						Պատվիրատու՝ ՀՀ Կոտայքի մարզ, Հացավանի գյուղապետարան Պատվեր՝ N - ՀՀԿՄՀՀ-ՄԱԾՁԲ-9		
						ՀՀ Կոտայքի մարզի, Հացավան համայնքի մշակույթի տան վերանորոգման նախագծանախահաշվային փաստաթղթերի կազման աշխատանքներ		
Ն. Գ. ճ.		Գ. Ղազարյան				Ճարտարապետաշինարարական մաս	էտապ: ՃՇ	թերթ: 9 / թերթեր: 11
Նախագծեց.		Ա. Ղուլյան				Ներքին հարդարման աշխատանքներ Հատակների էսքիզներ	«ԳԱԳՆԱԽՇԻՆ» ՍՊԸ	

Հատակագիծ
դռների և պատուհանների մակնիշավորմամբ

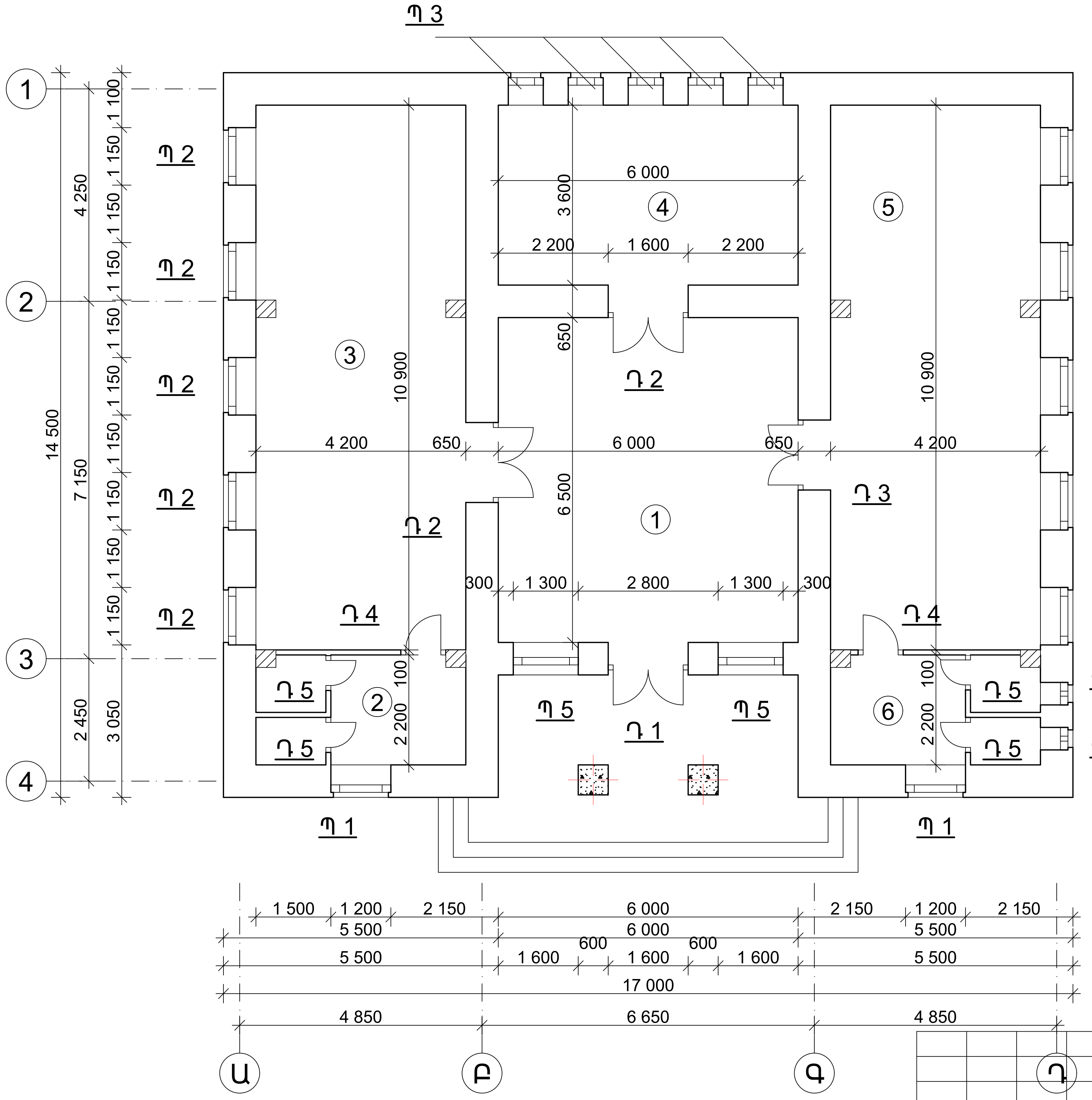

ՀՀ	Սենքերի անվանումն	Մակերես
1	Նախասրահ	39.96 մ^2
2	Սան հանգույց	8.90 մ^2
3	Մեծահասակների ժամանցի սենյակ	46.70 մ^2
4	Ադմինիստրատիվ սենյակ	22.56 մ^2
5	Պարի խմբակ	46.70 մ^2
6	Սան հանգույց	8.90 մ^2

Պատվիրատու՝ ՀՀ Կոտայքի մարզ, Հացավանի գյուղապետարան
Պատվեր՝ N - ՀՀԿՄՀՀ-ՄԱԾՁԲ-9

ՀՀ Կոտայքի մարզի, Հացավան համայնքի մշակույթի տան վերանորոգման նախագծանախահաշվային փաստաթղթերի կազման աշխատանքներ

Ն. Գ. Ճ.	Գ. Ղազարյան		Ճարտարապետաշինարարական մաս	էտապ: ՃՇ	թերթ: 10	թերթեր: 11
Նախագծեց.	Ա. Ղուլյան		Հատակագիծ դռներ և պատուհաններ	«ԳԱԳՆԱԽՇԻՆ» ՍՊԸ		

Պատուհան 1

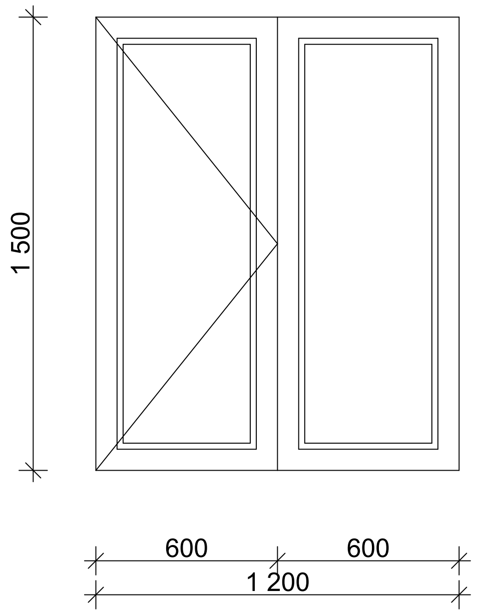

Պատուհան 2

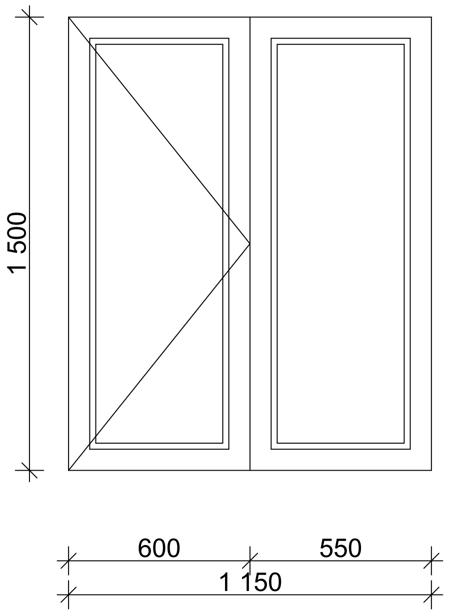

Պատուհան 3

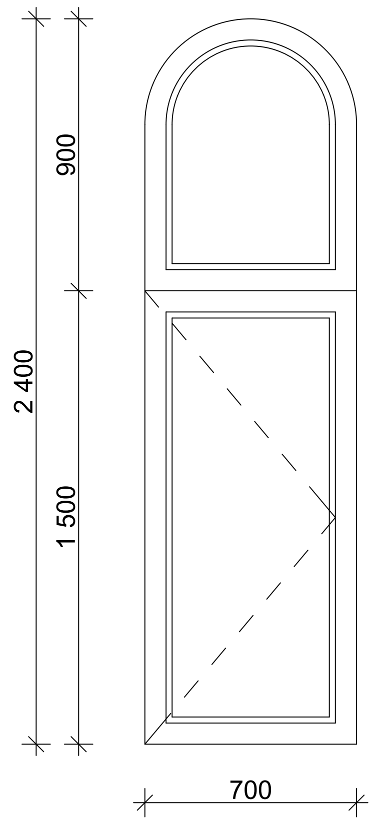

Պատուհան 4

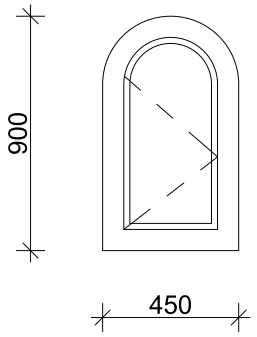

Դուռ 4

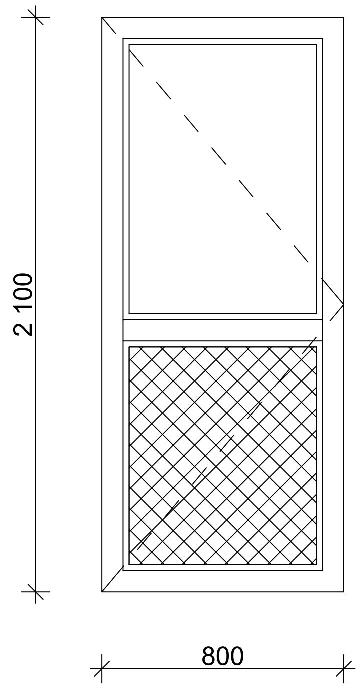

Դուռ 5

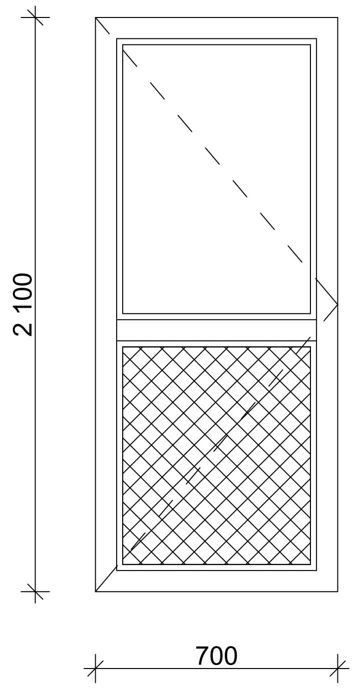

Դուռ 1 պլյումին

Դուռ 2

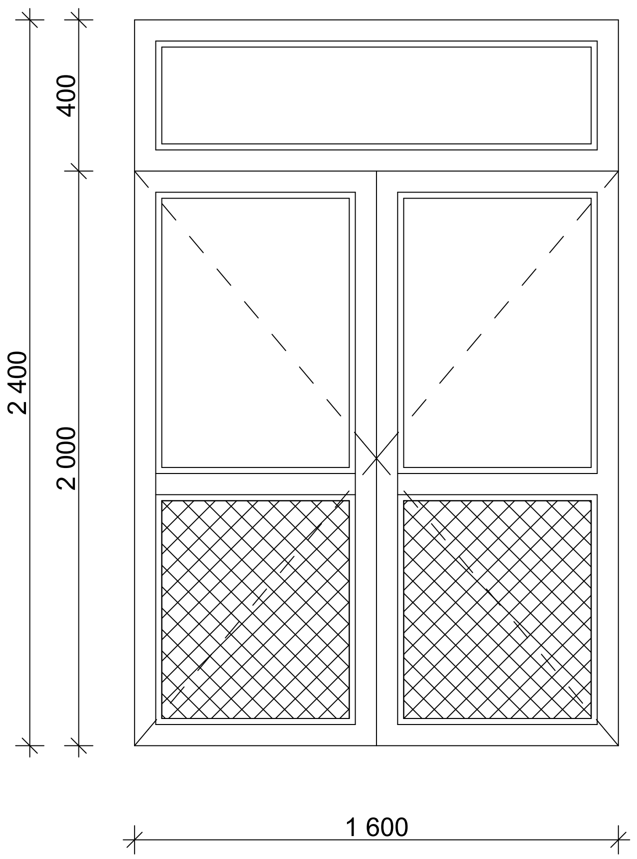

Դուռ 3

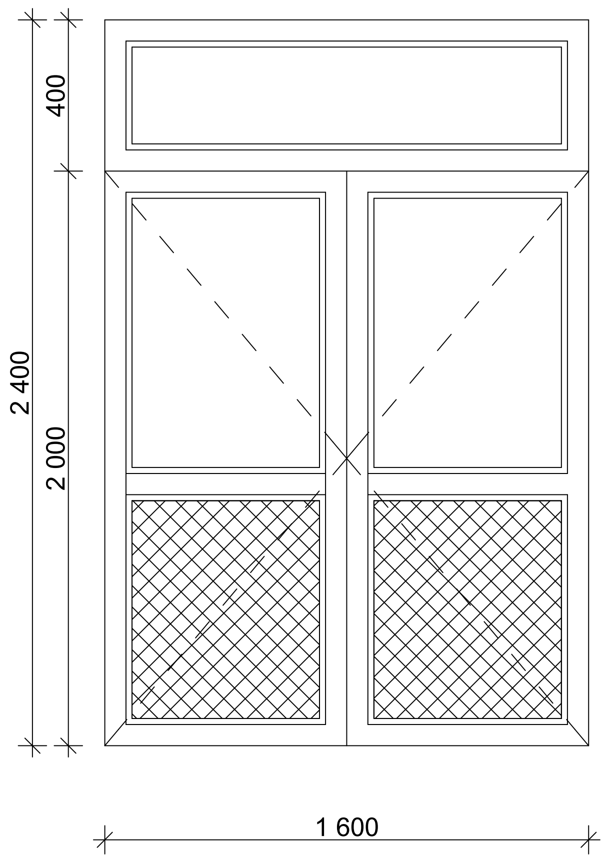

	Ներքին հարդարման աշխատանքներ									
	Առաստաղի հարդարում				Պատերի հարդարում					
Հ/Հ	լատեքս մ^2	գաջե ավաղ մ^2	կախովի առաստաղ մ^2		գաջե ավաղ մ^2	ց/ավ ավաղ մ^2	կեր. սալիկ մ^2	լատեքս մ^2	շեպերի ավաղ գաջով մ^2	շեպերի ավաղ ց/ավ մ^2
1	40	40,00			72,660			81,11	8,45	0
3	46,7	46,70			95,055			110,19	15,1325	0
4	22,6	22,60			57,360			76,21	18,845	0
5	46,7	46,70			96,735			111,87	15,1325	0
2	8,9		8,9			45,465	47,7475			2,2825
6	8,9		8,9			42,045	46,0875			4,0425
	173,8	**156**	**17,8**		**321,81**	**87,51**	**93,835**	**379,37**	**57,56**	**6,325**

Պատվիրատու` ՀՀ Կոտայքի մարզ, Հացավանի գյուղապետարան
Պատվեր` N - ՀՀԿՄՀՀ-ՄԱԾՁԲ-9

ՀՀ Կոտայքի մարզի, Հացավան համայնքի մշակույթի տան վերանորոգման նախագծանախահաշվային փաստաթղթերի կազման աշխատանքներ

Ն. Գ. Ճ.	Գ. Ղազարյան		Ճարտարապետաշինարարական մաս	էտապ: ՃՇ	թերթ: 11 / թերթեր: 11
Նախագծեց.	Ա. Ղուլյան		Դռներ և պատուհանների էսքիզներ	«ԳԱԳՆԱԽՇԻՆ» ՍՊԸ	

Հատակագիծ Մ 1-100

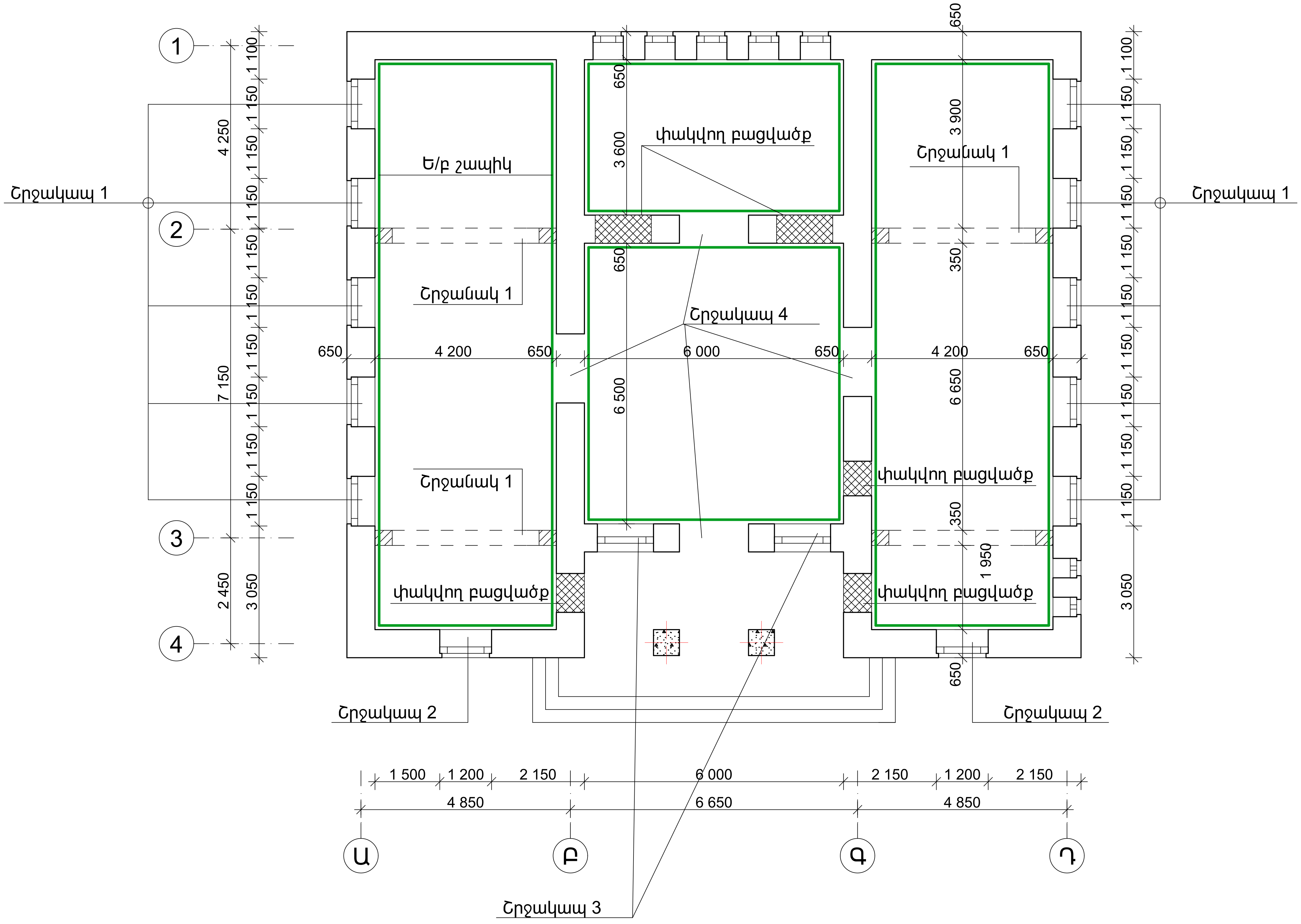

Պատվիրատու՝	ՀՀ Կոտայքի մարզ, Հացավանի գյուղապետարան
Պատվեր՝ N - ՀՀԿՄՀՀ-ՄԱԾՁԲ-9	

ՀՀ Կոտայքի մարզի, Հացավան համայնքի մշակույթի տան վերանորոգման նախագծանախահաշվային փաստաթղթերի կազման աշխատանքներ

Ն. Գ. Ճ.	Գ. Ղազարյան		Ճարտարապետաշինարարական մաս	էտապ	թերթ	թերթեր
				ՇԿ	1	17
Նախագծեց.	Ա. Ղուլյան		Հատակագիծ ե/բ էլեմենտների մակնիշավորմամբ	«ԳԱԳՆԱԽՇԻՆ» ՍՊԸ		

Ե/բ միաձույլ հիմքերի հատակագիծ

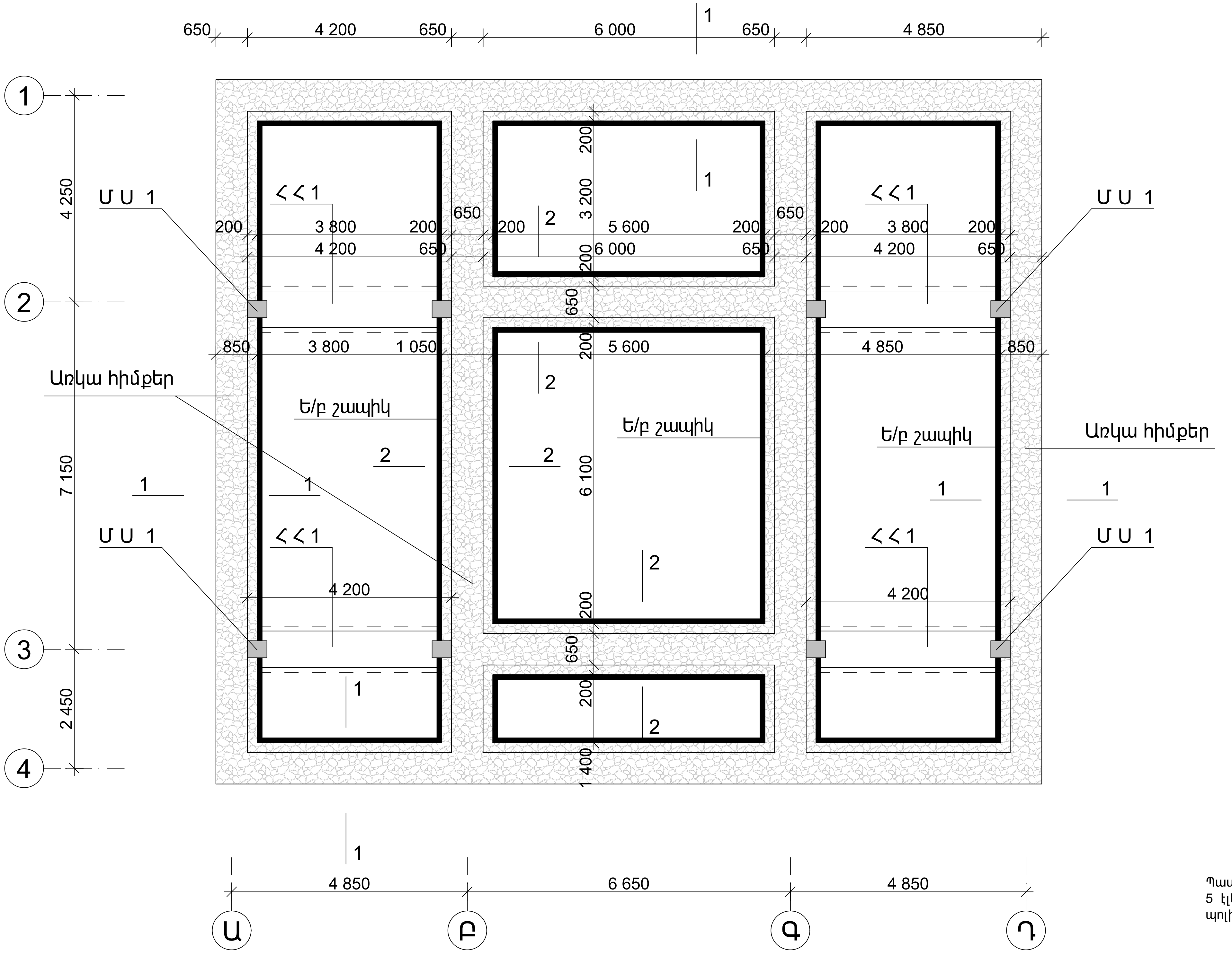

Կտրվածք 1-1
Ե/բ շապիկ

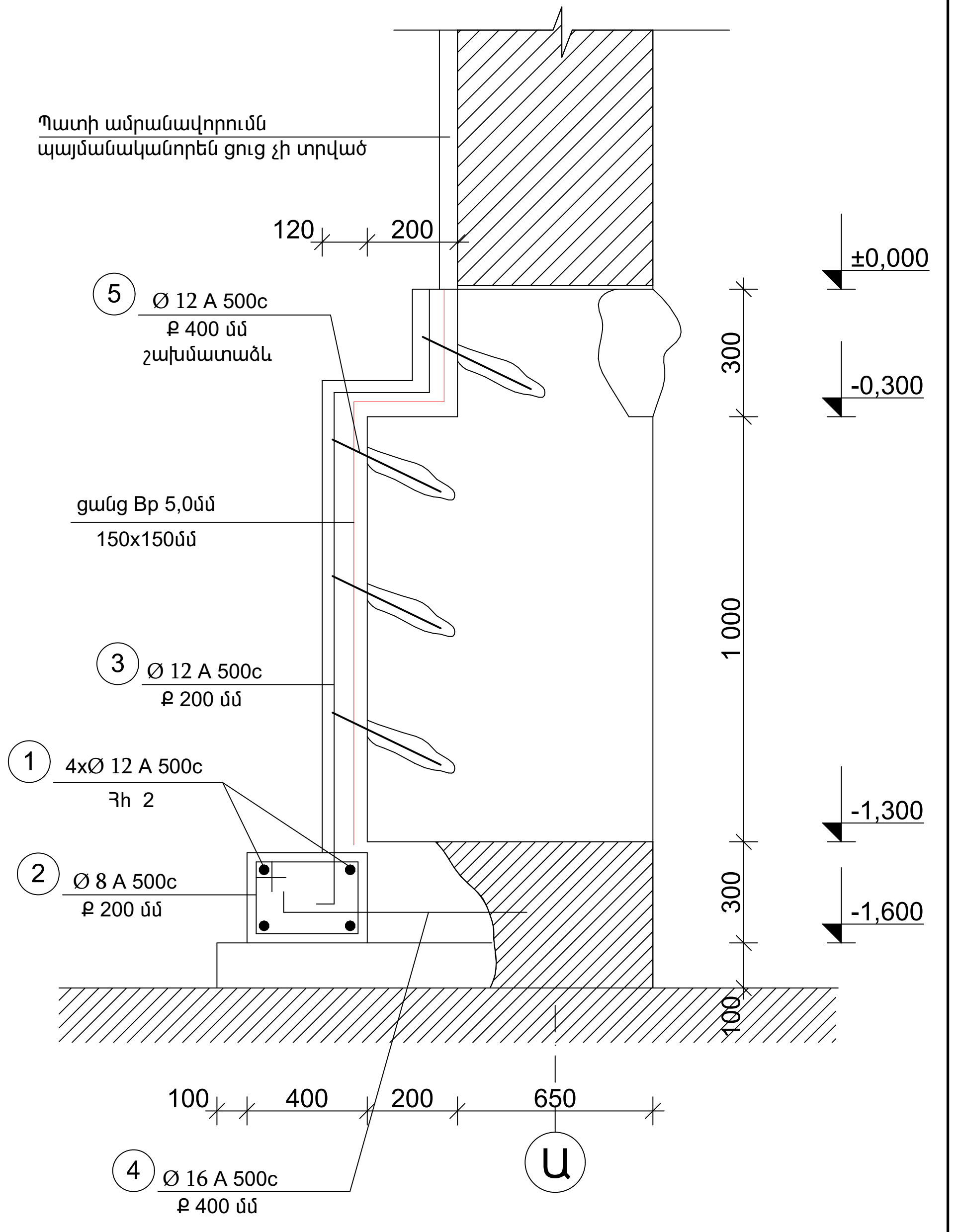

Պատի ամրանավորումն ցանցով սկսել նախորոք մաքրած ու լվացված պատի վրա 5 էլեմենտի անցքերն շաղափելուց հետո միայն, ամրակցել պոլիմերցեմենտային խառնուրդով:

						Պատվիրատու՝ ՀՀ Կոտայքի մարզ, Հացավանի գյուղապետարան Պատվեր՝ N - ՀՀԿՄՀՀ-ՄԱԾՁԲ-9			
						ՀՀ Կոտայքի մարզի, Հացավան համայնքի մշակույթի տան վերանորոգման նախագծանախահաշվային փաստաթղթերի կազման աշխատանքներ			
						Ճարտարապետաշինարարական մաս	էտապ	թերթ	թերթեր
Ն. Գ. Ճ.		Գ. Ղազարյան					ՇԿ	2	17
Նախագծեց.		Ա. Ղուլյան				Հիմքերի հատակագիծ	«ԳԱԳՆԱԽՇԻՆ» ՍՊԸ		

Կտրվածք 2-2
Ե/բ շապիկ

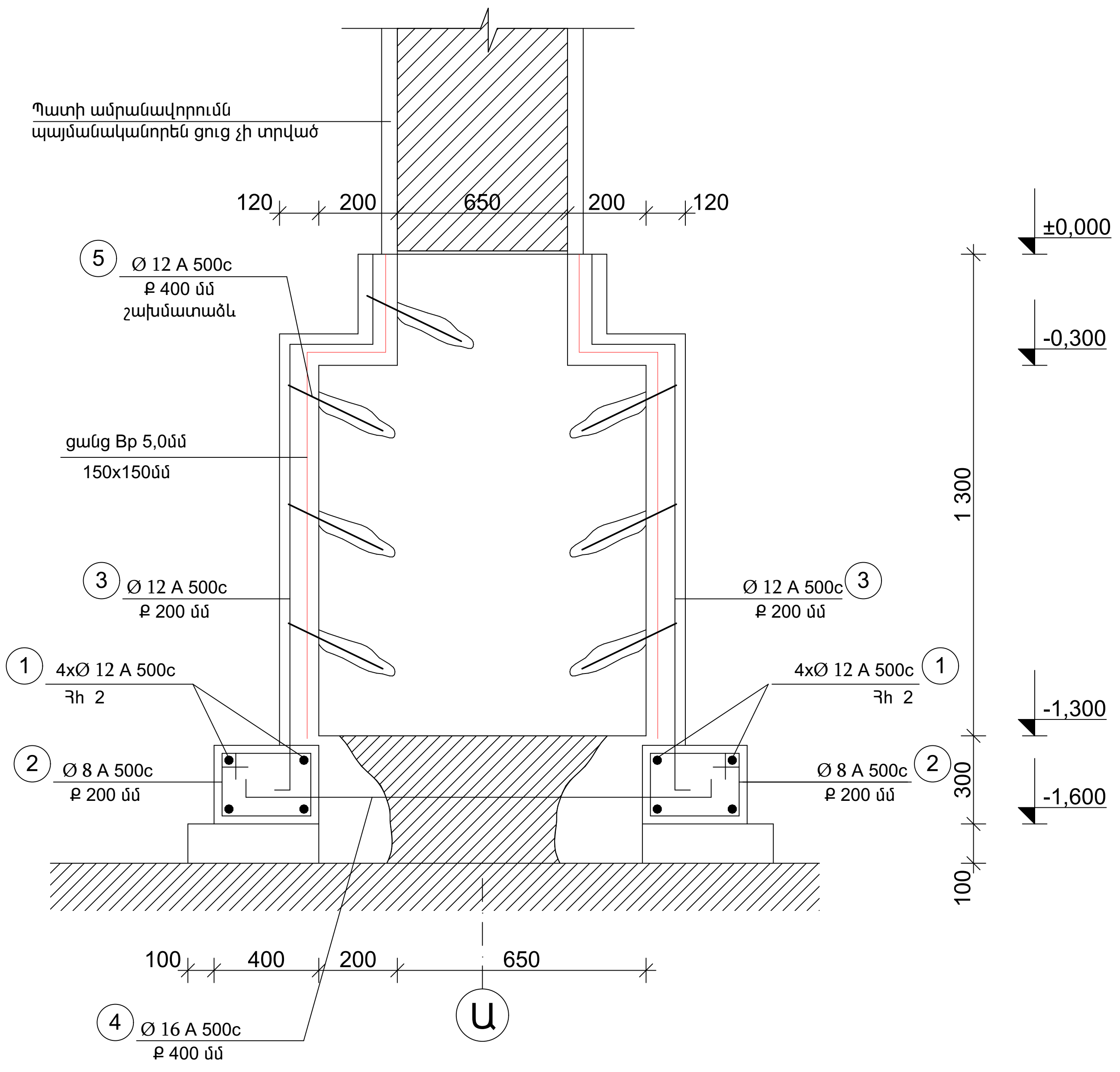

Հիմքեր										
Անվանում	Դիրք	Չափերը				Քանակ (հատ)	Մեկ էլեմենտի քաշը (կգ)	Ընդամենը	Ընդամենը	
Հիմնային հեծան 1	7	Ø8 A c I	L=	2060	մմ	42	0,81	34,18 կգ	136,70 կգ	
	6	Ø16 A500c	L=	4700	մմ	8	7,43	59,41 կգ	237,63 կգ	
4 հատ	Բետոն B 20 ծանր							1,128 մ³	4,512 մ³	
Հիմնային հեծան 2	2	Ø8 A c I	L=	1400	մմ	607	0,55	335,67 կգ	335,67 կգ	
	1	Ø12 A500c	ΣL=	121400	մմ	4	108,05	432,18 կգ	432,18 կգ	
	4	Ø16 A500c	L=	500	մմ	300	0,79	237,00 կգ	237,00 կգ	
4 հատ	Բետոն B 20 ծանր							21,85 մ³	21,85 մ³	
Ե/բ շապիկ										
	3	Ø12 A500c	L=	1800	մմ	605	1,60	969,21 կգ	969,21 կգ	
	5	Ø12 A500c	L=	500	մմ	404	0,45	179,78 կգ	179,78 կգ	
	Բետոն B 20 ծանր							21,85 մ³	21,85 մ³	
Ընդամենն հիմքեր	Բետոն B 20 ծանր								48,212 մ³	
	Ø8 A c I								472,37 կգ	
	Ø16 A500c								474,63 կգ	
	Ø12 A500c								1581,17	

Դիրք 2

Դիրք 5

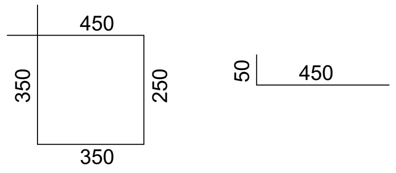

Պատերի և հիմքերի ուժեղացում								
Դիրք	Չափերը				Քանակ (հատ)	Մեկ էլեմենտի քաշը (կգ)	Ընդամենը	
24	Ø 12 A500c	L=	450	մմ	936	0,40	374,87	կգ
25	Ø 10 A500c	L=	3900	մմ	156	2,38	371,12	կգ
Տորկրետացում B 20 40 մմ							410,00	մ²
ցանց 150x150 5,0մմ BpI ներառյալ հիմքեր							605,00	մ²
Անցքերի շաղափում պատերում 20մմ							936,00	հ
Լիցքային գրունտի քանդում ձեռքով շինության ներսում							160,00	մ³
Գրունտի հետլիցք ձեռքով տոփանումով							140,00	մ³
Բետոնյա նախապատրաստական շերտի իրականացում հեծա							7,80	մ³
Ավելորդ գրունտի բարձում և տեղափոխում 3,0 կմ							36,00	տ

Պատվիրատու՝ ՀՀ Կոտայքի մարզ, Հացավանի գյուղապետարան Պատվեր՝ N - ՀՀԿՄՀՀ-ՄԱԾՁԲ-9					
ՀՀ Կոտայքի մարզի, Հացավան համայնքի մշակույթի տան վերանորոգման նախագծանախահաշվային փաստաթղթերի կազման աշխատանքներ					
		Ճարտարապետաշինարարական մաս	էտապ	թերթ	թերթեր
Ն. Գ. ճ.	Գ. Ղազարյան		ՇԿ	3	17
Նախագծեց.	Ա. Ղուլյան	Հիմքերի կտրվածքներ, մասնագիր	«ԳԱԳՆԱԽՇԻՆ» ՍՊԸ		

Սյան խարսխումն հիմքերին

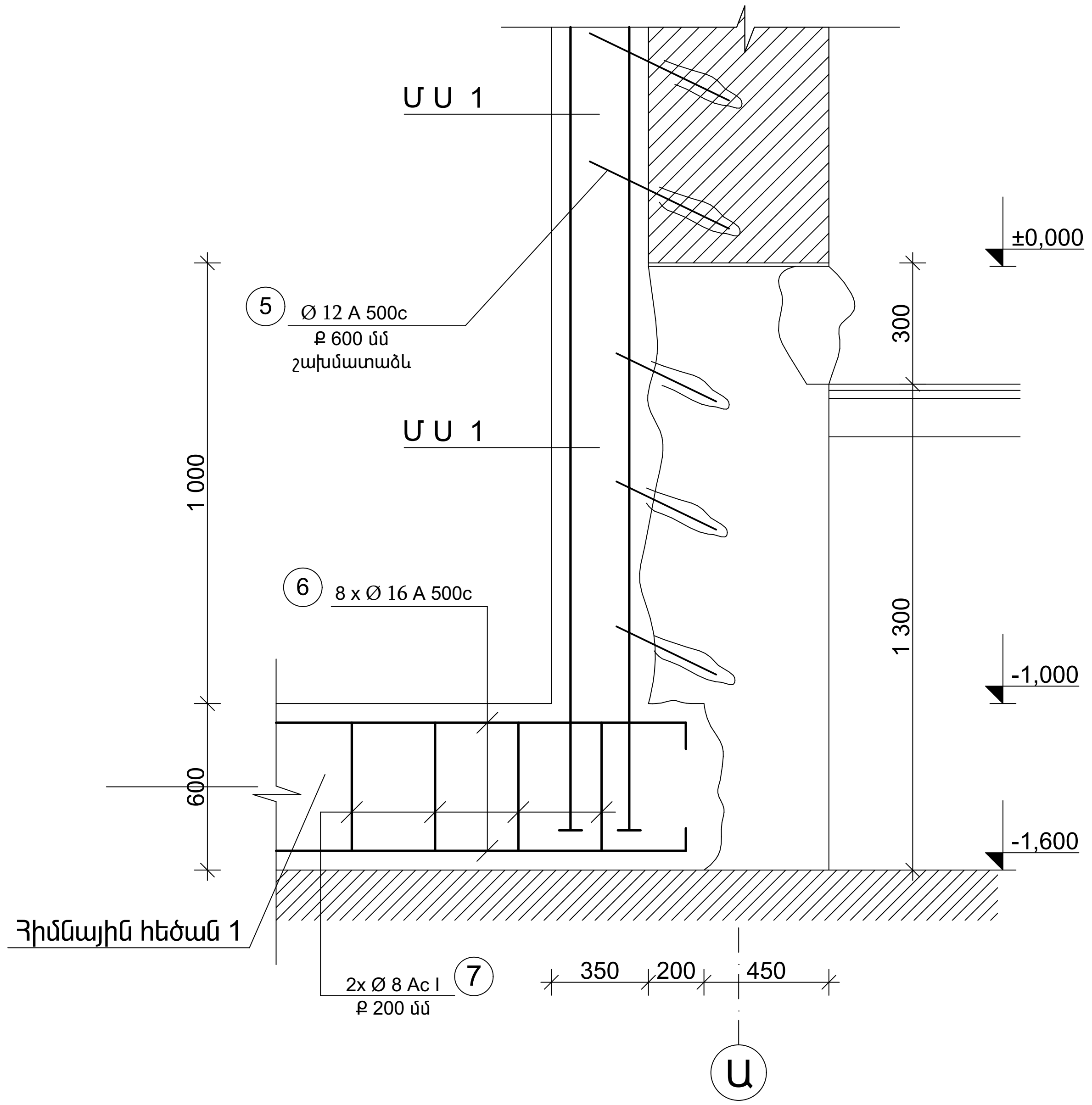

Միաձույլ ե/բ սյուն

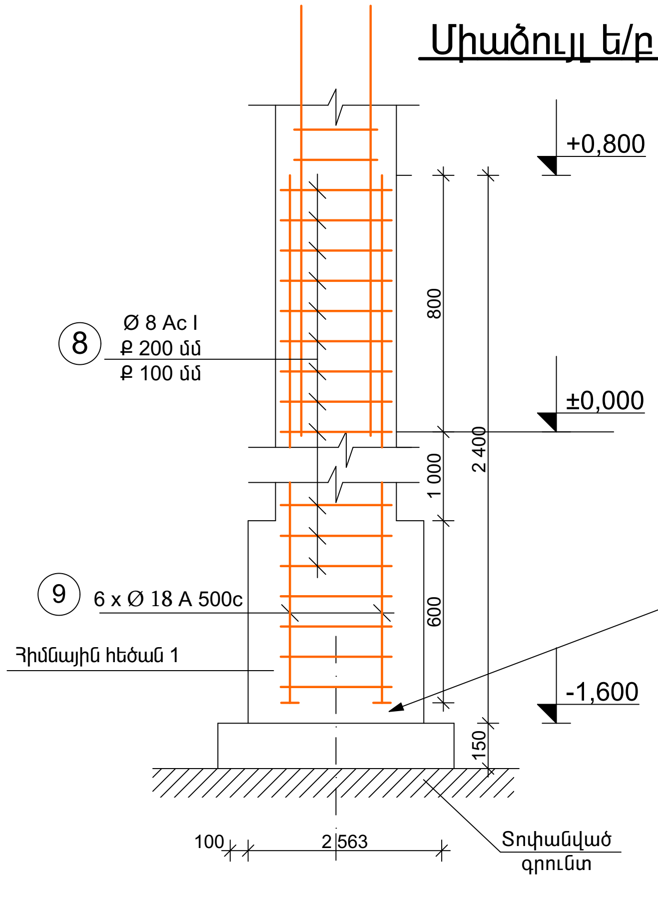

ե/բ հիմնային հեծանի ամրանավորումն պայմանականորեն ցույց չի տրված

Ներդիր դետալ 1

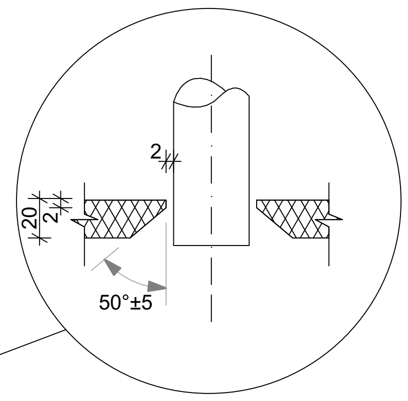

Միաձուլ Սյուն 1

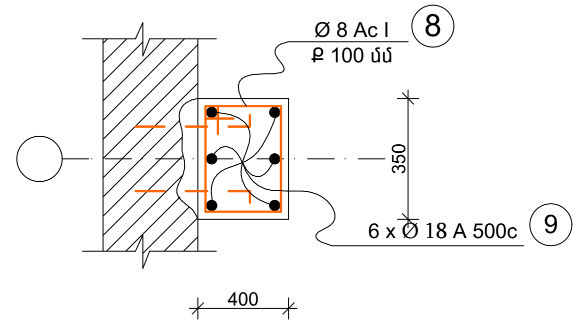

շաղափել անցքեր 20 մմ նախորոք , ամրացնելու համար օգտագործել պոլիմերցեմենտային խառնուրդ

Հիմնային հեծան 1

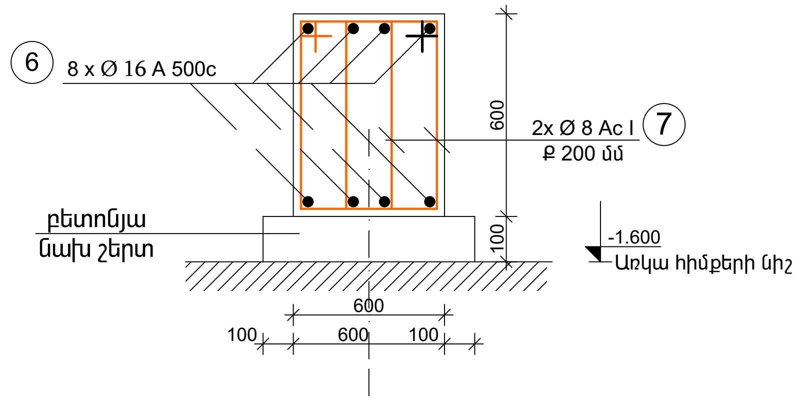

Դիրք 7

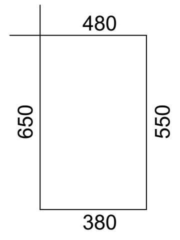

Դիրք 8

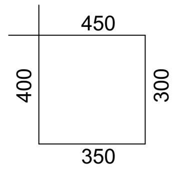

Պատվիրատու՝ ՀՀ Կոտայքի մարզ, Հացավանի գյուղապետարան Պատվեր՝ N - ՀՀԿՄՀՀ-ՄԱԾՁՓ-9			
ՀՀ Կոտայքի մարզի, Հացավան համայնքի մշակույթի տան վերանորոգման նախագծանախահաշվային փաստաթղթերի կազմման աշխատանքներ			
Ն. Գ. Ճ. Գ. Ղազարյան	Ճարտարապետաշինարարական մաս	էտապ: ՇԿ	թերթ: 4; թերթեր: 17
Նախագծեց. Ա. Ղուլյան	Հիմքերի կտրվածքներ, հանգույցներ	«ԳԱԳՆԱԽՇԻՆ» ՍՊԸ	

Ե/բ շրջանակ 2 և 3 առանցքով

Շրջանակ 1

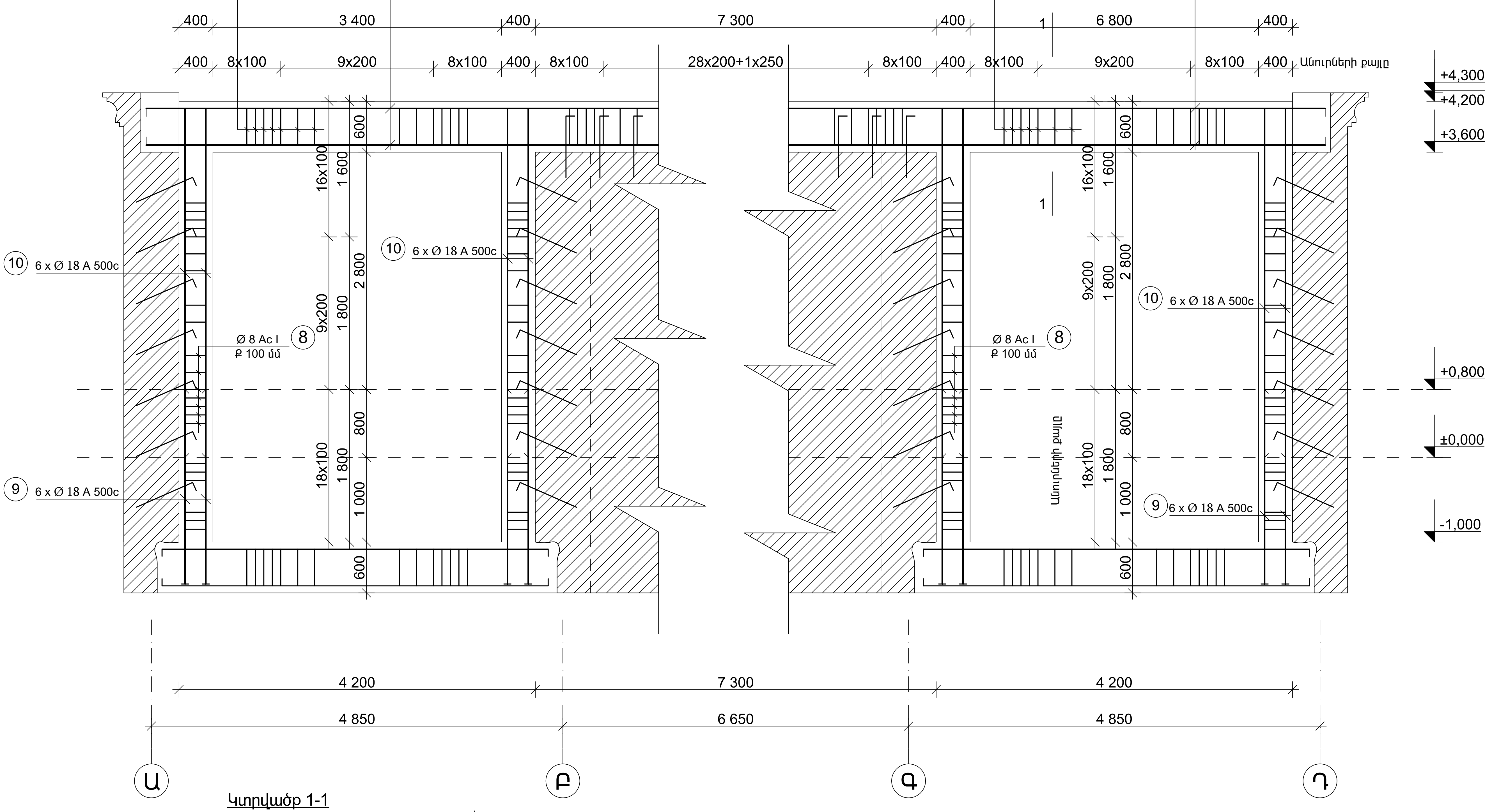

Կտրվածք 1-1

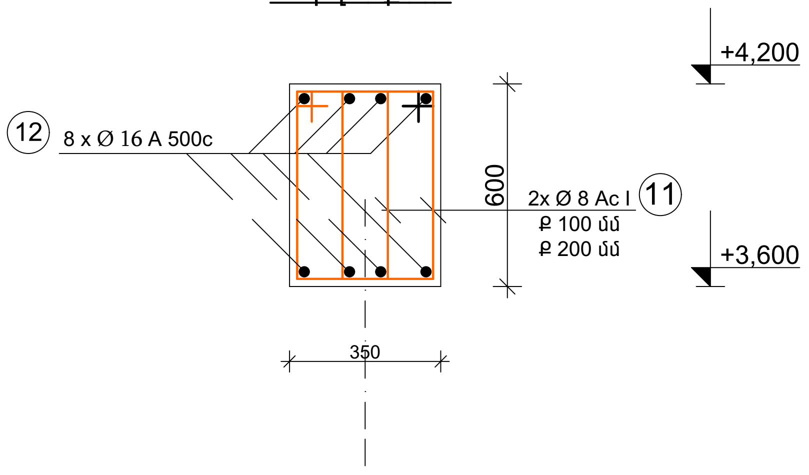

Դիրք 11

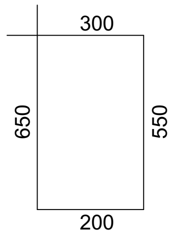

Պատվիրատու՝ ՀՀ Կոտայքի մարզ, Հացավանի գյուղապետարան Պատվեր՝ N - ՀՀԿՄՀՀ-ՄԱԾՁԲ-9		
ՀՀ Կոտայքի մարզի, Հացավան համայնքի մշակույթի տան վերանորոգման նախագծանախահաշվային փաստաթղթերի կազման աշխատանքներ		
Ճարտարապետաշինարարական մաս	էտապ: ՇԿ	թերթ: 5 / թերթեր: 17
Ն. Գ. Ճ. — Գ. Ղազարյան		
Նախագծեց. — Ա. Ղուլյան	Ե/բ շրջանակ 2 և 3 առանցքով	«ԳԱԳՆԱԽՇԻՆ» ՍՊԸ

Սյան խարսխումն պատին

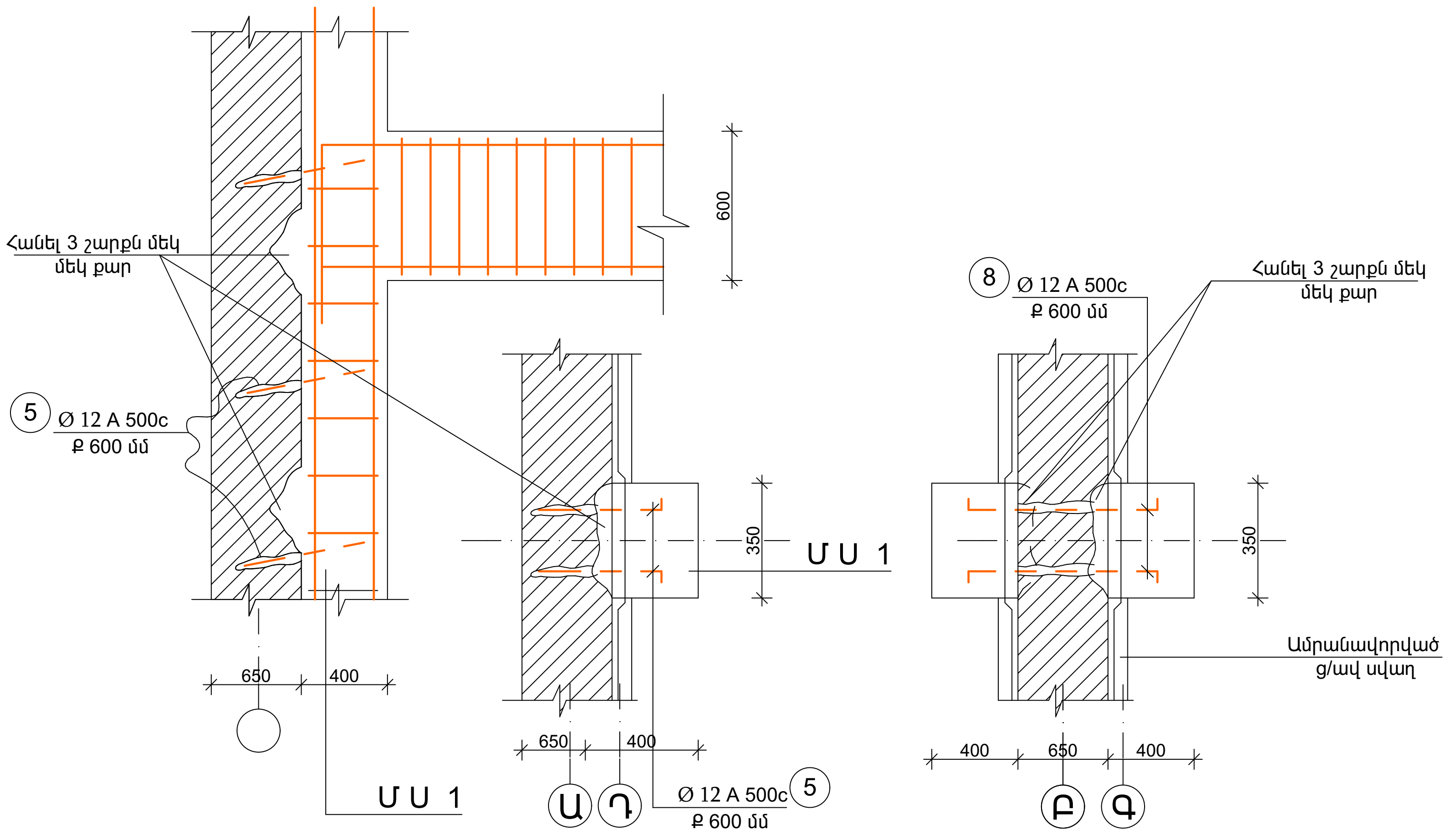

Ե/բ գոտիներ											
Ե/բ գոտի	25	Ø6 A c I	L=	1900	մմ	70	0,42	29,53	կգ	59,05	կգ
	13	Ø12 A500c	L=	13900	մմ	6	12,37	74,23	կգ	148,45	կգ
	24	Ø6 A c I	L=	370	մմ	35	0,08	2,87	կգ	5,75	կգ
2 հատ	Բետոն B 20							1,3 $մ^3$		2,6 $մ^3$	
Ե/բ գոտի	14	Ø6 A c I	L=	1500	մմ	302	0,33	100,57	կգ	100,57	կգ
	13	Ø12 A500c	ΣL=	60400	մմ	6	53,76	322,54	կգ	322,54	կգ
	15	Ø12 A500c	L=	800	մմ	131	0,71	93,27	կգ	93,27	կգ
	16	Ø12 A500c	L=	1600	մմ	37	1,42	52,69	կգ	52,69	կգ
	16	Ø6 A c I	L=	60400	մմ	2	13,41	26,82	կգ	26,82	կգ
	16	Ø6 A c I	L=	7300	մմ	4	1,62	6,48	կգ	6,48	կգ
	17	Ø6 A c I	L=	600	մմ	170	0,13	22,64	կգ	22,64	կգ
	19	Ø12 A500c	L=	500	մմ	160	0,45	71,20	կգ	71,20	կգ
1 հատ	Բետոն B 20							19,15 $մ^3$		19,15 $մ^3$	
Ընդամենըն հիմնային հեծան	Բետոն B 20 ծանր									21,75 $մ^3$	
	Ø8 A c I									221,31	կգ
	Ø12 A500c									688,15	կգ

Սյան խարսխումն պատին

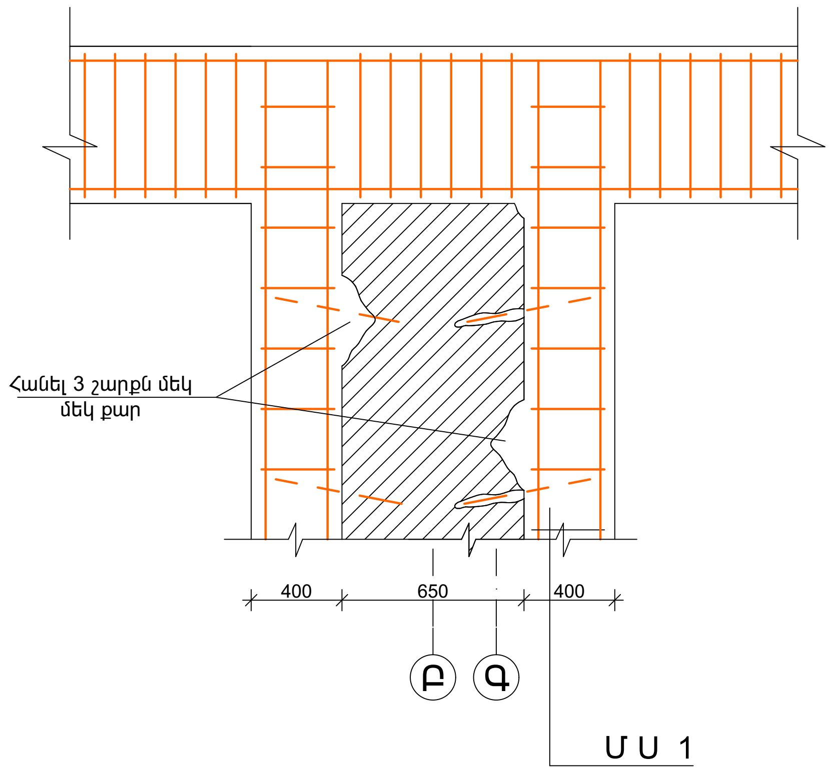

Միաձուլ Սյուն 1

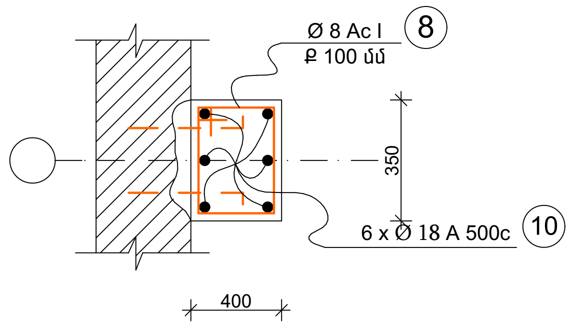

Շրջանակ 1											
Սյուն 1	8	Ø8 A c I	L=	1500	մմ	43	0,59	25,48	կգ	203,82	կգ
	9	Ø18 A500c	L=	2400	մմ	6	4,80	28,80	կգ	230,40	կգ
	10	Ø18 A500c	L=	4200	մմ	6	8,40	50,40	կգ	403,20	կգ
	5	Ø12 A500c	L=	500	մմ	12	0,45	5,34	կգ	42,72	կգ
	ՆԴ	80x10	L=	80	մմ	6	0,50	3,00	կգ	24,00	կգ
8 հատ	Բետոն B 20 ծանր							0,644 $մ^3$		5,152 $մ^3$	
Պարզունակ 1	11	Ø8 A c I	L=	1700	մմ	94	0,67	63,12	կգ	126,24	կգ
	12	Ø16 A500c	ΣL=	16500	մմ	8	26,07	208,56	կգ	417,12	կգ
2 հատ	Բետոն B 20 ծանր							3,29 $մ^3$		6,58 $մ^3$	

		Պատվիրատու՝ ՀՀ Կոտայքի մարզ, Հացավանի գյուղապետարան Պատվեր՝ N - ՀՀԿՄՀՀ-ՄԱԾՁԲ-9			
		ՀՀ Կոտայքի մարզի, Հացավան համայնքի մշակույթի տան վերանորոգման նախագծանախահաշվային փաստաթղթերի կազման աշխատանքներ			
		Ճարտարապետաշինարարական մաս	էտապ	թերթ	թերթեր
Ն. Գ. Ճ.	Գ. Ղազարյան		ՇԿ	6	17
Նախագծեց.	Ա. Ղուլյան	Ե/բ շրջանակ 2 և 3 առանցքով	«ԳԱԳՆԱԽՇԻՆ» ՍՊԸ		

Ծածկերի հատակագիծ ըստ +3.600 նիշի

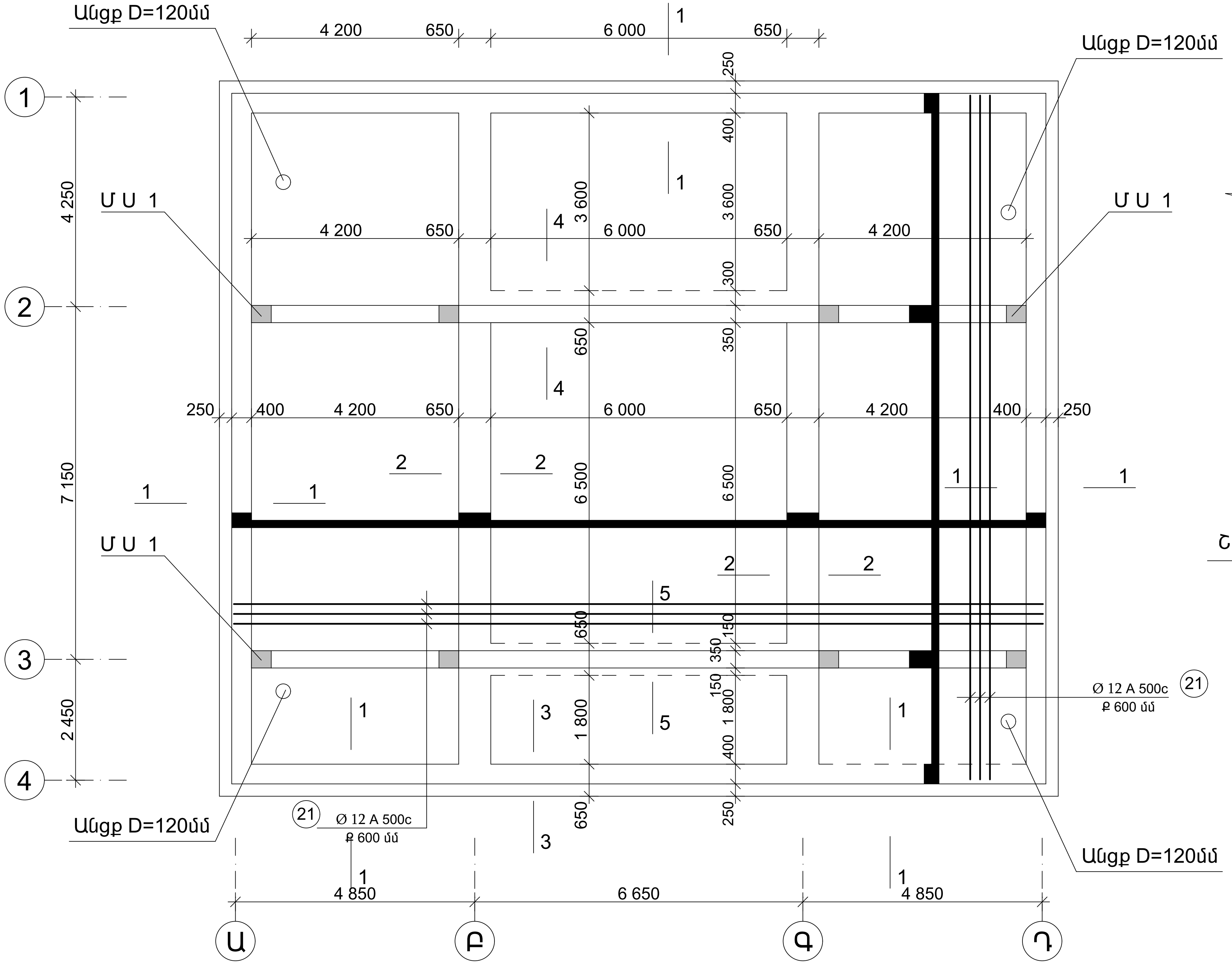

Կտրվածք 2-2

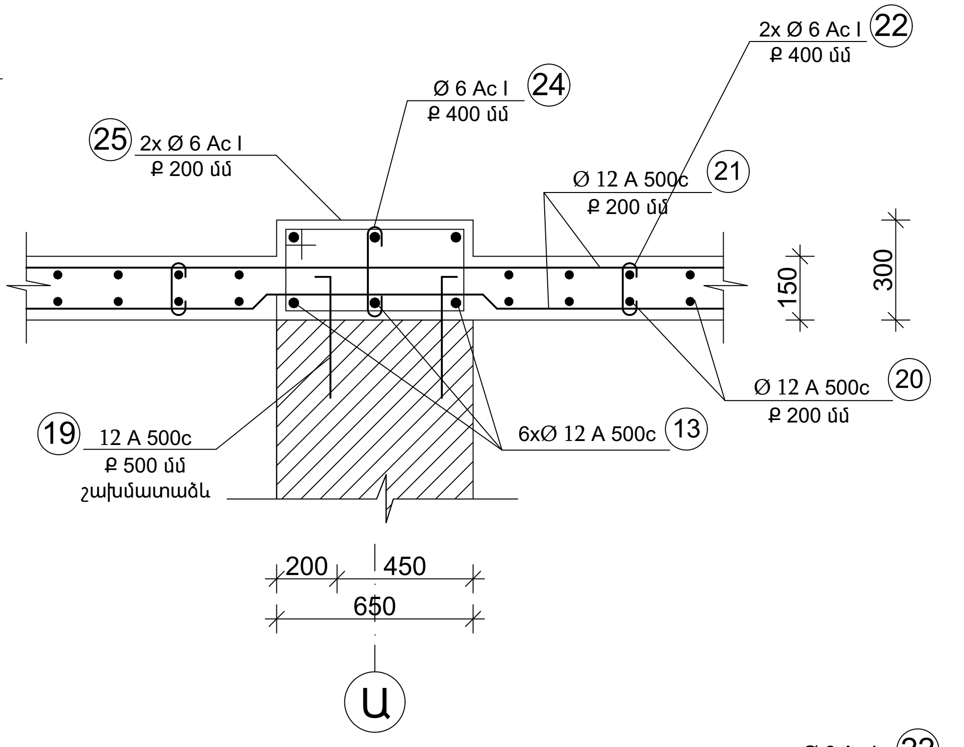

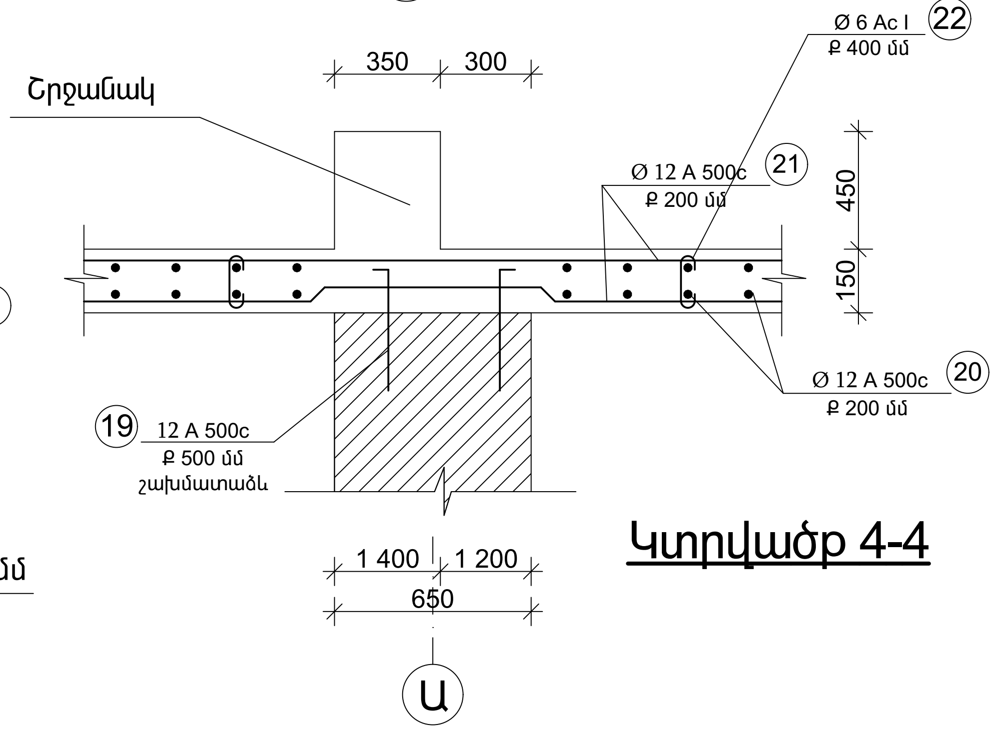

Կտրվածք 4-4

Դիրք 25

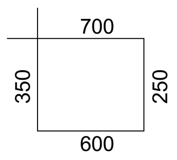

Դիրք 22

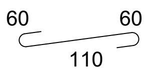

Դիրք 24

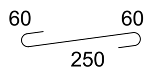

Պատվիրատու՝ ՀՀ Կոտայքի մարզ, Հացավանի գյուղապետարան Պատվեր՝ N - ՀՀԿՄՀՀ-ՄԱԾՁԲ-9			
ՀՀ Կոտայքի մարզի, Հացավան համայնքի մշակույթի տան վերանորոգման նախագծանախահաշվային փաստաթղթերի կազման աշխատանքներ			
Ն. Գ. Ճ.	Գ. Ղազարյան	Ճարտարապետաշինարարական մաս	էտապ: ՇԿ; թերթ: 7; թերթեր: 17
Նախագծեց.	Ա. Ղուլյան	Ծածկերի հատակագիծ ըստ +3.600 նիշի	«ԳԱԳՆԱԽՇԻՆ» ՍՊԸ

Կտրվածք 1-1

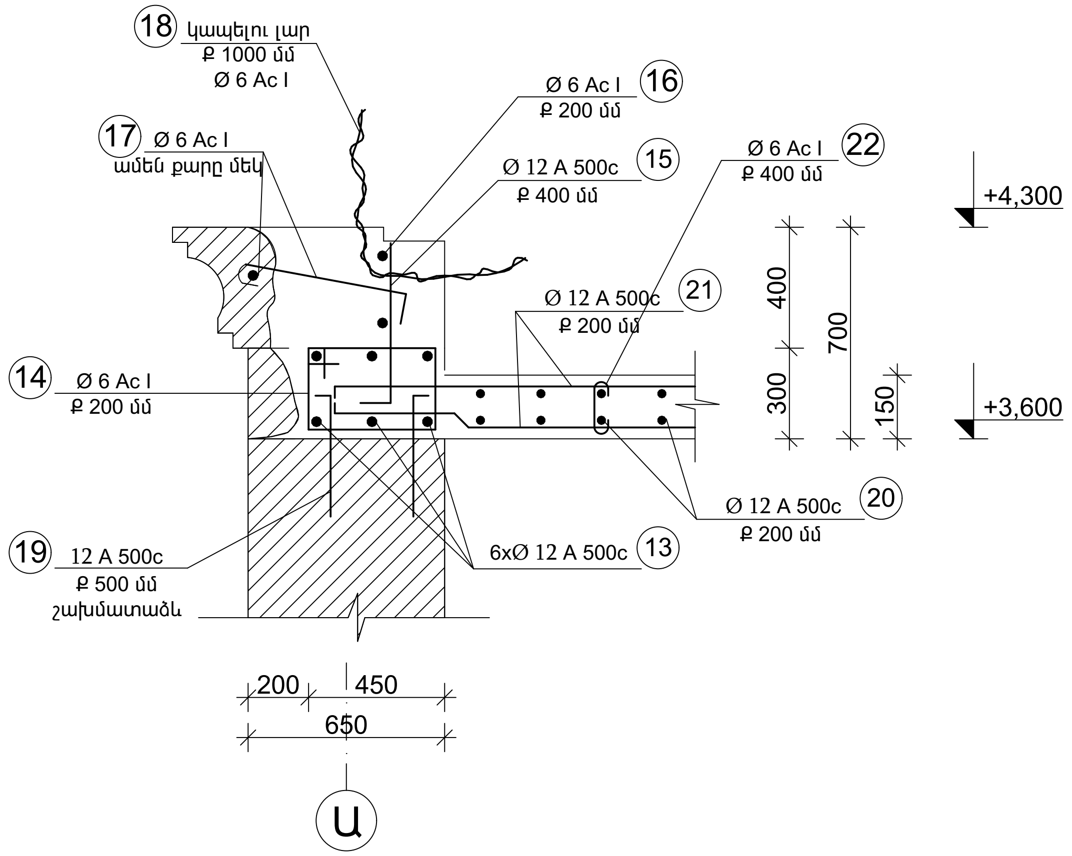

Կտրվածք 3-3

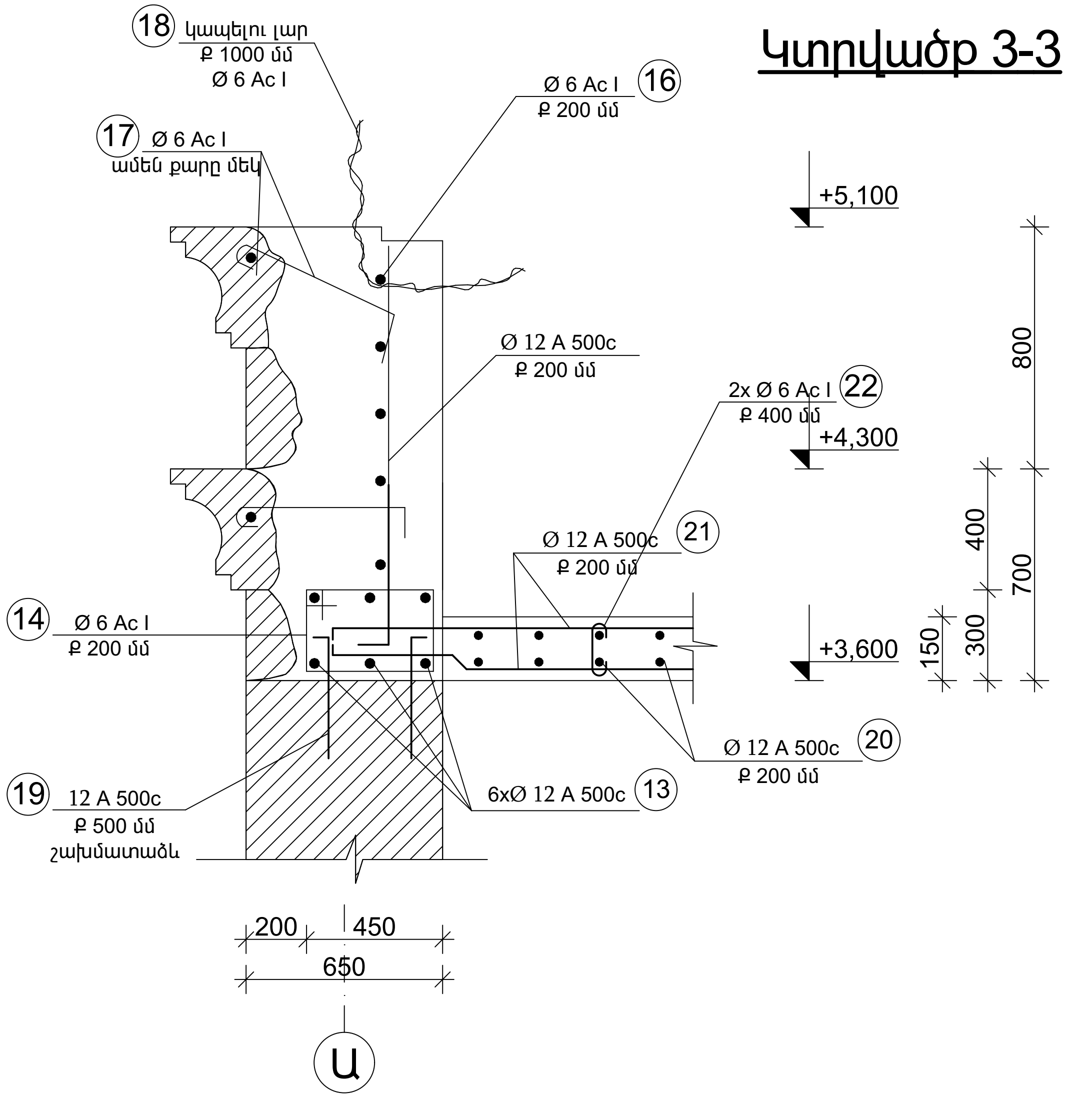

Կտրվածք 5-5

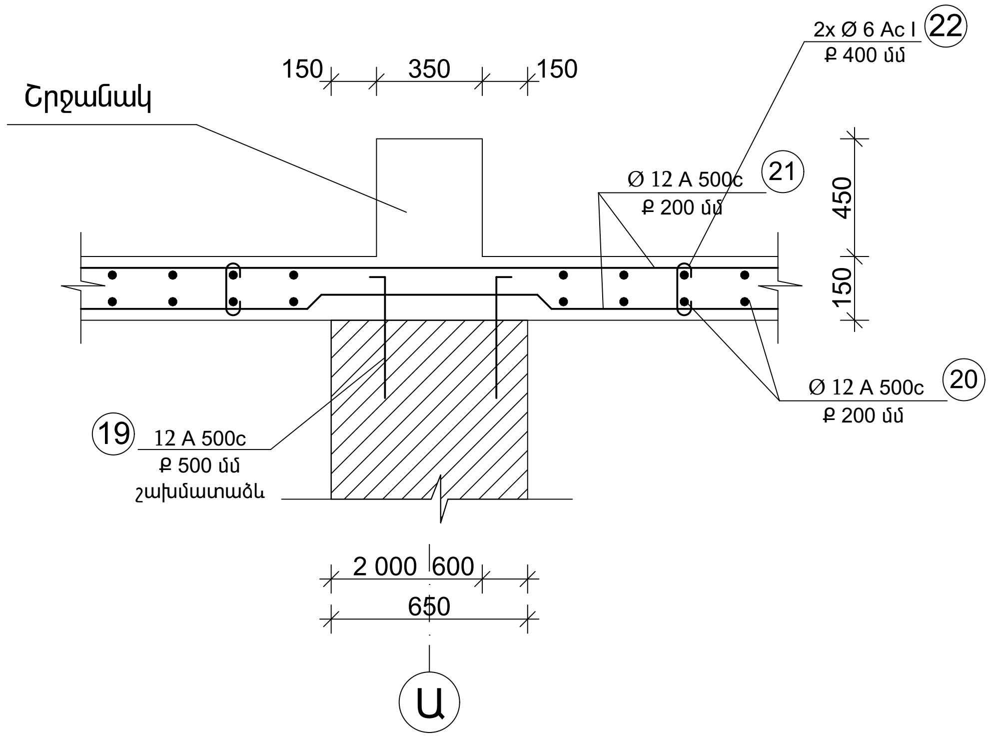

Դիրք 14

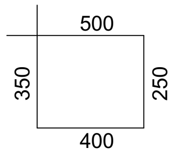

Ծածկ									
Ծածկ	22	Ø6 A c I	L=	230 մմ	1225	0,05	62,55 կգ	62,55 կգ
	21	Ø12 A500c	L=	14000 մմ	144	12,46	1794,24 կգ	1794,24 կգ
	15	Ø12 A500c	L=	16500 մմ	136	14,69	1997,16 կգ	1997,16 կգ
	16	Ø12 A500c	L=	1600 մմ	37	1,42	52,69 կգ	52,69 կգ
1 հատ	Բետոն B 20						26,7 $մ^3$	26,7 $մ^3$

Պատվիրատու՝ ՀՀ Կոտայքի մարզ, Հացավանի գյուղապետարան Պատվեր՝ N - ՀՀԿՄՀՀ-ՄԱԾՁԲ-9			
ՀՀ Կոտայքի մարզի, Հացավան համայնքի մշակույթի տան վերանորոգման նախագծանախահաշվային փաստաթղթերի կազման աշխատանքներ			
Ն. Գ. Ճ.	Գ. Ղազարյան	ճարտարապետաշինարարական մաս	էտապ: ՇԿ / թերթ: 8 / թերթեր: 17
Նախագծեց.	Ա. Դուլյան	Ծածկերի կտրվածքներ և հանգույցներ	«ԳԱԳՆԱԽՇԻՆ» ՍՊԸ

Հատված պատերի ամրանավորումից

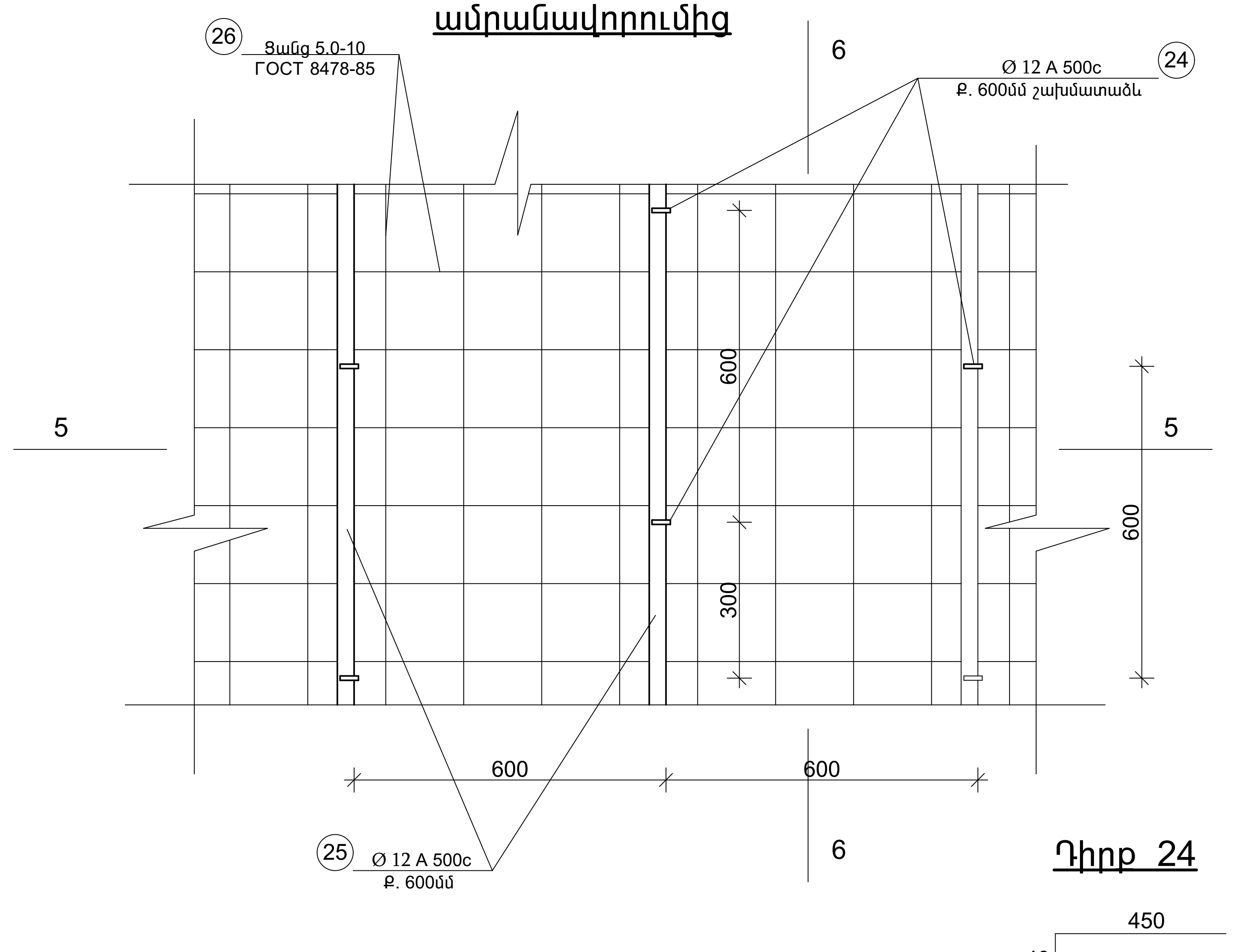

Դիրր 24

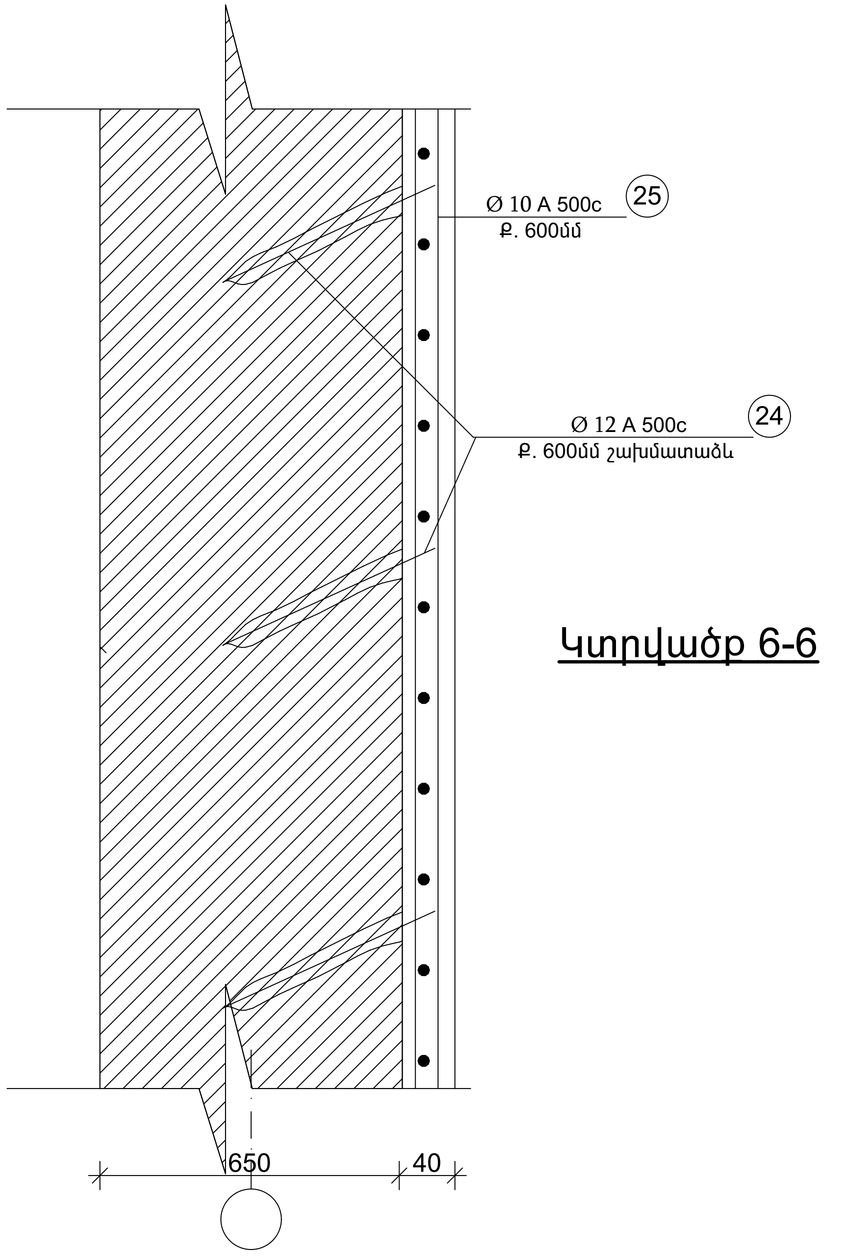

Կտրվածք 6-6

Կտրվածք 5-5

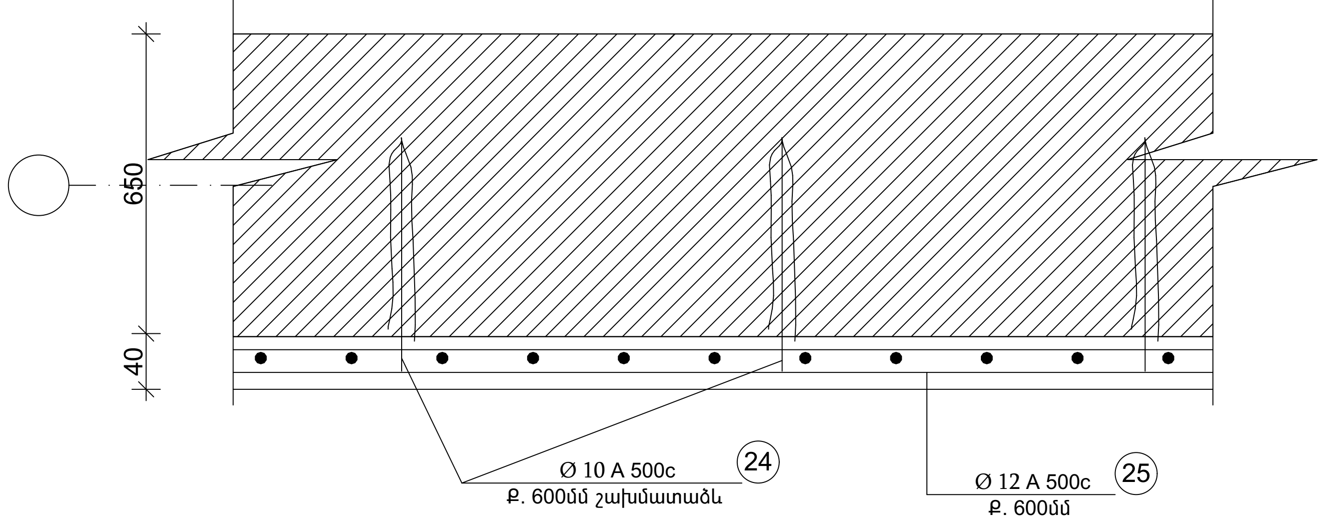

Պատերի ամրանավորումը սկսելուց առաջ կատարել հետևյալ աշխատանքները

1. Պատերի արտաքին մակերևույթների մաքրում կեղտից և փոշուց,շարվածքի կարրերի բացում մետաղական խոզանակով 1-1.5 սմ խորությամբ
2. Նշել թիվ 24 էլեմենտների տեղադրման դիրքերը և շաղափել անցքեր Ø12 մմ:Էլեմենտը տեղադրելուց առաջ այն թաթախել պոլիմերցեմենտային շաղախով և տեղադրել մինչև 1/3-ը պոլիմերցեմենտային շաղախով լցված անցքերի մեջ
3. 10 մմ-ից մեծ բացված ճաքերը մաքրել ջրի շթով:Խոռոչներ,դատարկություններ և ճաքեր ունեցող ներարկել պոլիմերցեմենտային շաղախով 0.85 $մ^3$
4. թիվ 8 էլեմենտը անհրաժեշտ է խարսխել հիմքերում -0.300 նիշից և լինի ամբողջ պատի բարձրությամբ:
5. Էջը նաել էջի հետ միասին

						Պատվիրատու՝ ՀՀ Կոտայքի մարզ, Հացավանի գյուղապետարան Պատվեր՝ N - ՀՀԿՄՀՀ-ՄԱԾՁԲ-9
						ՀՀ Կոտայքի մարզի, Հացավան համայնքի մշակույթի տան վերանորոգման նախագծանախահաշվային փաստաթղթերի կազման աշխատանքներ

			Ճարտարապետաշինարարական մաս	էտապ	թերթ	թերթեր
Ն. Գ. Ճ.	Գ. Ղազարյան			ՇԿ	9	17
Նախագծեց.	Ա. Ղուլյան		Պատերի ուժեղացման աշխ.	«ԳԱԳՆԱԽՇԻՆ» ՍՊԸ		

Բացվածքների փակում

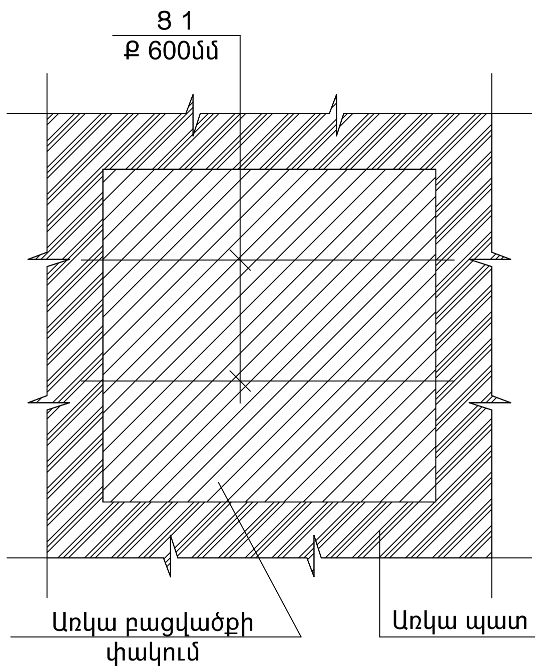

Բացվածքի փակում

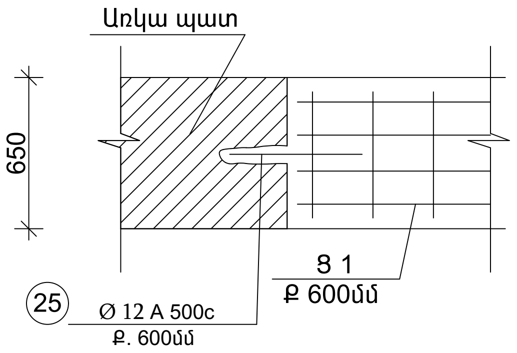

Բացվածքներ

Անվանում	Դիրք	Չափերը				Քանակ (հատ)	Մեկ էլեմենտի քաշը (կգ)	Ընդամենը		Ընդամենը	
Շրջակապ 1 10 հատ	26	անկյունակ 75*6	L=	600	մմ	4	4,13	16,54	կգ	165,36	կգ
	27	անկյունակ 75*6	L=	1500	մմ	4	10,34	41,34	կգ	413,40	կգ
	31	անկյունակ 75*6	L=	1150	մմ	4	7,92	31,69	կգ	316,94	կգ
	28	շերտապողպատ 50*5	L=	600	մմ	10	1,18	11,76	կգ	117,60	կգ
	10	Ø16 A500c	L=	500	մմ	10	0,31	3,10	կգ	31,00	կգ
Շրջակապ 2 2 հատ	26	անկյունակ 75*6	L=	600	մմ	4	4,13	16,54	կգ	33,07	կգ
	27	անկյունակ 75*6	L=	1500	մմ	4	10,34	41,34	կգ	82,68	կգ
	32	անկյունակ 75*6	L=	1200	մմ	4	8,27	33,07	կգ	66,14	կգ
	28	շերտապողպատ 50*5	L=	600	մմ	10	1,18	11,76	կգ	23,52	կգ
	10	Ø16 A500c	L=	500	մմ	10	0,31	3,10	կգ	6,20	կգ
Շրջակապ 3 2 հատ	26	անկյունակ 75*6	L=	600	մմ	4	4,13	16,54	կգ	33,07	կգ
	27	անկյունակ 75*6	L=	1500	մմ	4	10,34	41,34	կգ	82,68	կգ
	33	անկյունակ 75*6	L=	1300	մմ	4	8,96	35,83	կգ	71,66	կգ
	28	շերտապողպատ 50*5	L=	600	մմ	10	1,18	11,76	կգ	23,52	կգ
	10	Ø16 A500c	L=	500	մմ	10	0,31	3,10	կգ	6,20	կգ
Շրջակապ 4 2հատ	26	անկյունակ 75*6	L=	650	մմ	4	4,48	17,91	կգ	35,83	կգ
	34	անկյունակ 100*6	L=	2400	մմ	4	21,79	87,17	կգ	174,34	կգ
	35	անկյունակ 100*6	L=	1600	մմ	4	14,53	58,11	կգ	116,22	կգ
	28	շերտապողպատ 50*5	L=	650	մմ	14	1,27	17,84	կգ	35,67	կգ
	10	Ø16 A500c	L=	500	մմ	14	0,31	4,34	կգ	8,68	կգ
	անկյունակ 100*6,0									290,56	կգ
	անկյունակ 75*6									1300,83	կգ
	շերտապողպատ 50*5									200,31	կգ
	Ø16 A500c									52,08	կգ
Անցքերի շաղափում պատերում 20մմ										168,00	հատ

Բացվածքների փակում

Անվանում	Դիրք	Չափերը				Քանակ (հատ)	Մեկ էլեմենտի քաշը (կգ)	Ընդամենը		Ընդամենը	
	37	Ø 12 A500c	L=	450	մմ	12	0,40	4,81	կգ	28,84	կգ
Պատերի իրականացում տուֆ քարերով b= 200 մմ										6,75	մ³
Անցքերի շաղափում պատերում պատերում										20,00	հատ
Ցանց 1 14,0 գծմ										18,00	կգ

Պատվիրատու՝ ՀՀ Կոտայքի մարզ, Հացավանի գյուղապետարան Պատվեր՝ N - ՀՀԿՄՀՀ-ՄԱԾՁԲ-9			
ՀՀ Կոտայքի մարզի, Հացավան համայնքի մշակույթի տան վերանորոգման նախագծանախահաշվային փաստաթղթերի կազման աշխատանքներ			
Ն. Գ. Ճ. Գ. Ղազարյան	Ճարտարապետաշինարարական մաս	էտապ ՇԿ	թերթ 10	թերթեր 17
Նախագծեց. Ա. Ղուլյան	Պատերի ուժեղացման աշխ.	«ԳԱԳՆԱԽՇԻՆ» ՍՊԸ	

Պողպատյա շրջանակ

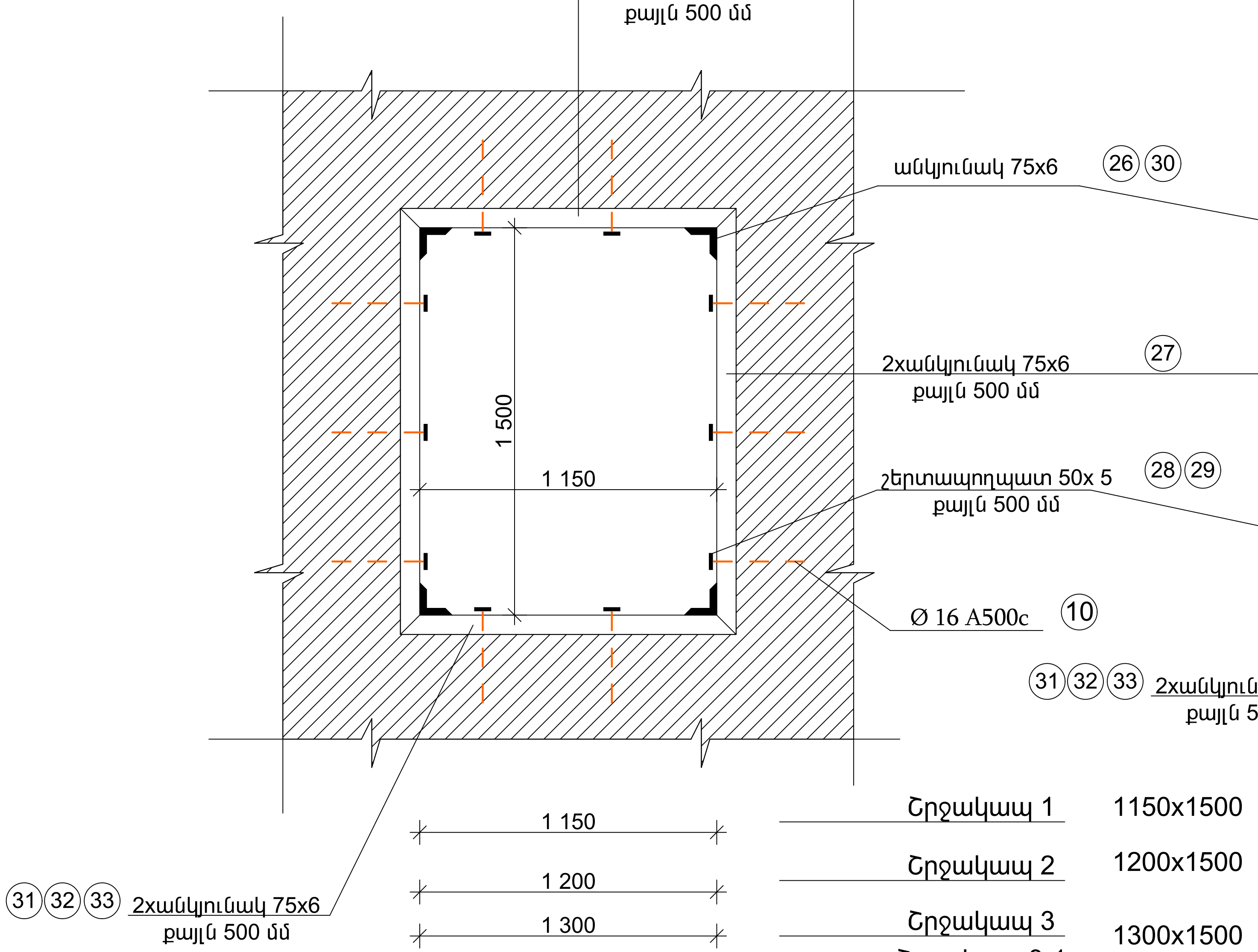

Կտրվածք 1-1

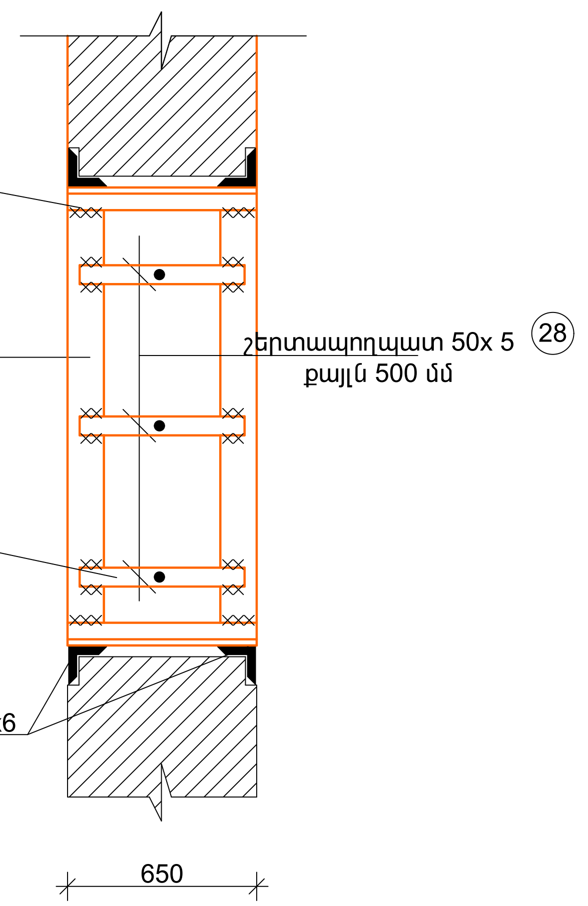

Կտրվածք 1-1

Արտաքին պատերի և զոդորայի դեպքում

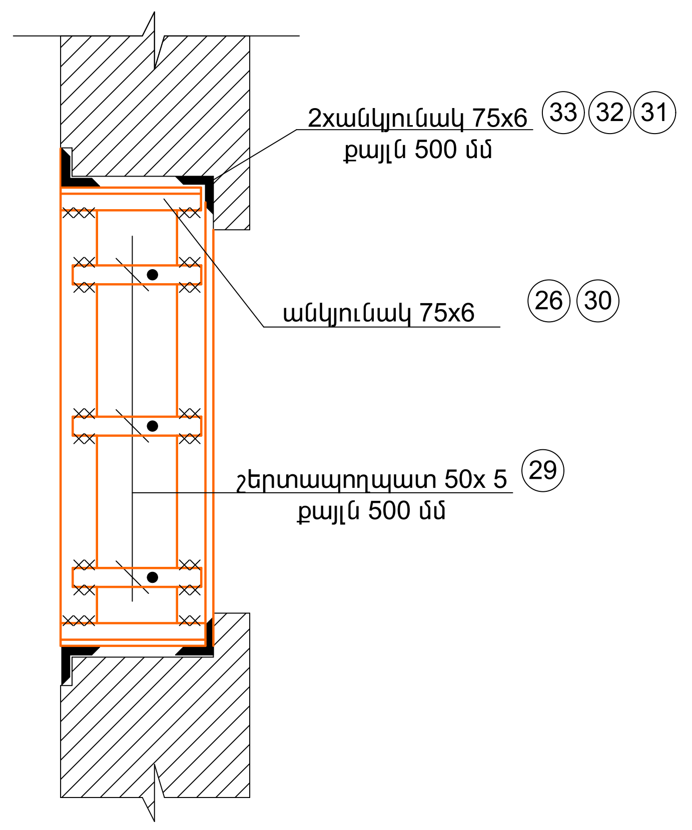

Շրջանակ 4

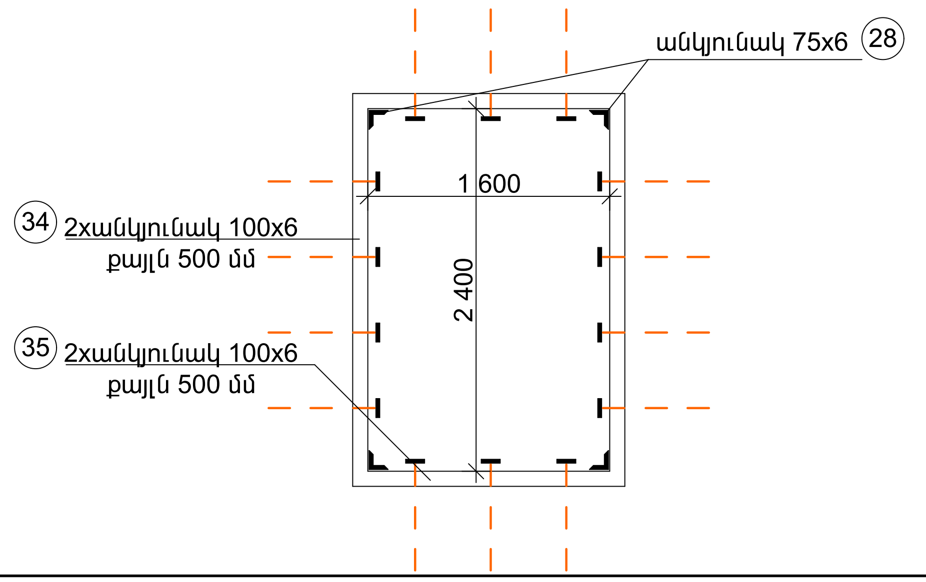

Պատվիրատու՝ ՀՀ Կոտայքի մարզ, Հացավանի գյուղապետարան Պատվեր՝ N - ՀՀԿՄՀՀ-ՄԱԾՁԲ-9			
ՀՀ Կոտայքի մարզի, Հացավան համայնքի մշակույթի տան վերանորոգման նախագծանախահաշվային փաստաթղթերի կազման աշխատանքներ			
Ն. Գ. Ճ. Գ. Ղազարյան	Ճարտարապետաշինարարական մաս	փուլ ՇԿ	թերթ 11
Նախագծեց. Ա. Ղուլյան	Շրջանակ բացվածքներ	«ԳԱԳՆԱԽՇԻՆ» ՍՊԸ	

թերթեր: 17

Միջնորմի ամրանավորման սխեմա

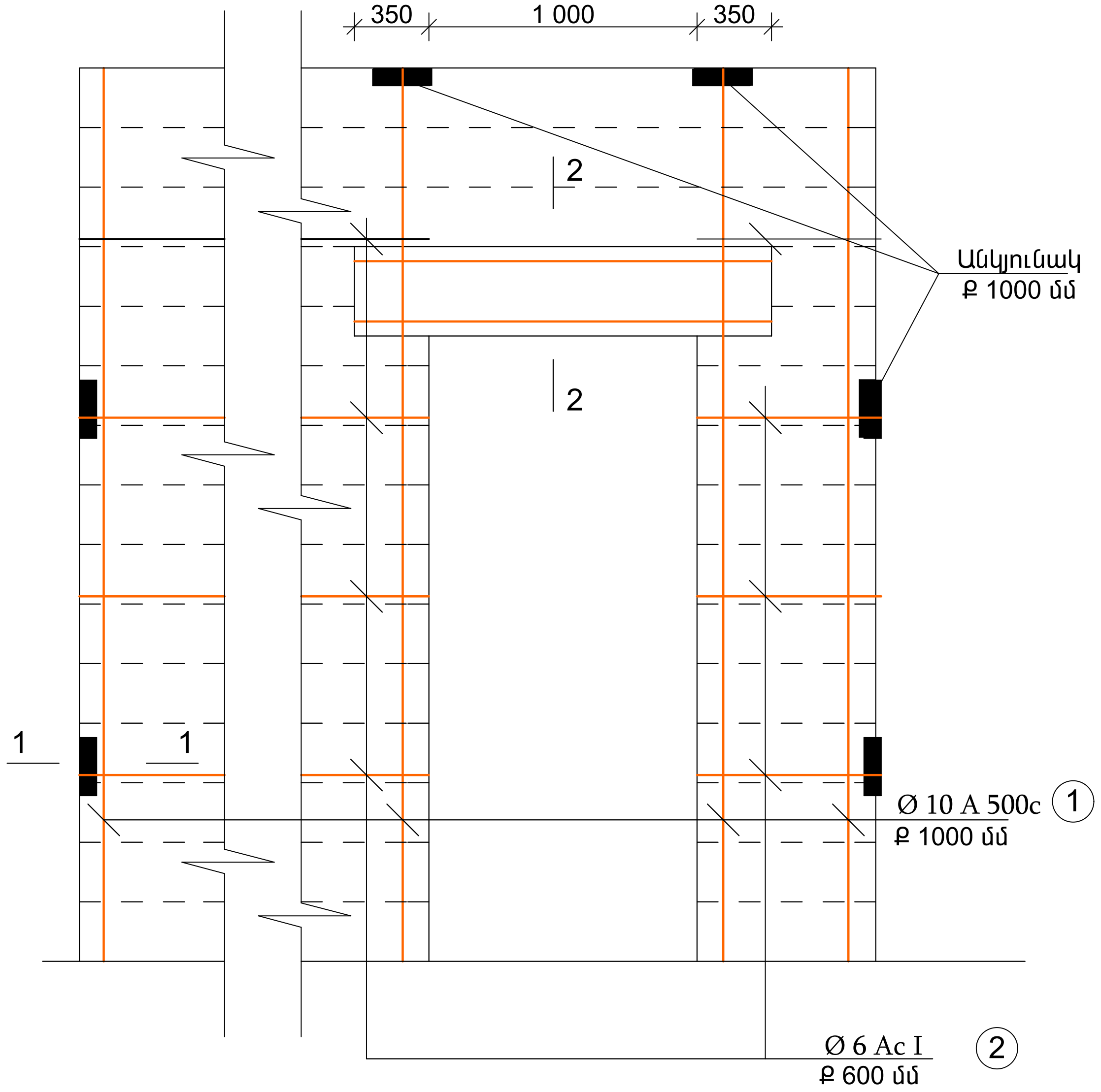

Կտրվածք 1-1

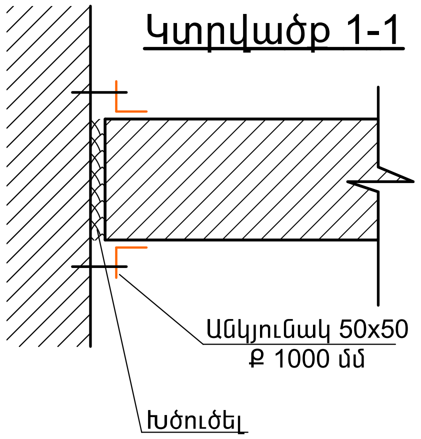

Կտրվածք 2-2

Բարավոր 1

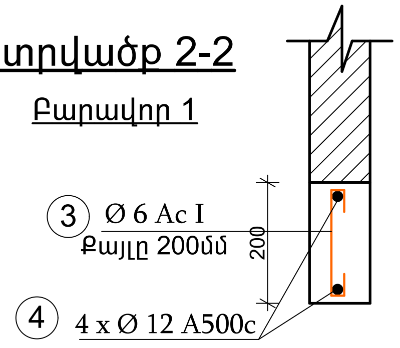

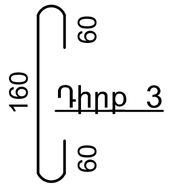

Միջնորմներ

Ե/բ բարավորներ

Անվանում	Դիրք	Չափերը	Քանակ (հատ)	Մեկ էլեմենտի քաշը (կգ)	Ընդամենը	Ընդամենը
Բարավոր	3	Ø6 Ac I L= 280 մմ	8	0,11	0,88 կգ	5,31 կգ
	4	Ø12 A500c L= 1400 մմ	2	1,25	2,49 կգ	14,95 կգ
6 հատ	Բետոն B 15 ծանր				0,028 մ^3	0,17 մ^3

Միջնորմներ

Ամրանավորում

Անվանում	Դիրք	Չափերը	Քանակ (հատ)	Մեկ էլեմենտի քաշը (կգ)	Ընդամենը	Ընդամենը
1	Առանձին ուղղահայաց ձողերով միջնորմների ամրանավորում					26,00 կգ
2	Առանձին հորիզոնական ձողերով միջնորմների ամրանավորում					18,00 կգ
3	Անկյունակներով միջնորմների ամրակցում հիմնական կոնստրուկցիաներին 50x50x3 L= 100 մմ 90 հատ					20,70 կգ
4	Միջնորմի իրականացում բ/բ բլոկներով b= 100 մմ 151 մ^2					4,70 մ^3

Պատվիրատու՝ ՀՀ Կոտայքի մարզ, Հացավանի գյուղապետարան Պատվեր՝ N - ՀՀԿՄՀՀ-ՄԱԾՁԲ-9					
ՀՀ Կոտայքի մարզի, Հացավան համայնքի մշակույթի տան վերանորոգման նախագծանախահաշվային փաստաթղթերի կազման աշխատանքներ					
Ն. Գ. Ճ.	Գ. Ղազարյան	Ճարտարապետաշինարարական մաս	էտապ	թերթ	թերթեր
			ՇԿ	12	17
Նախագծեց.	Ա. Ղուլյան	Շրջակապ բացվածքներ	«ԳԱԳՆԱԽՇԻՆ» ՍՊԸ		

Տանիքի ջրահեռացման և փայտյա էլեմենտների սխեմա

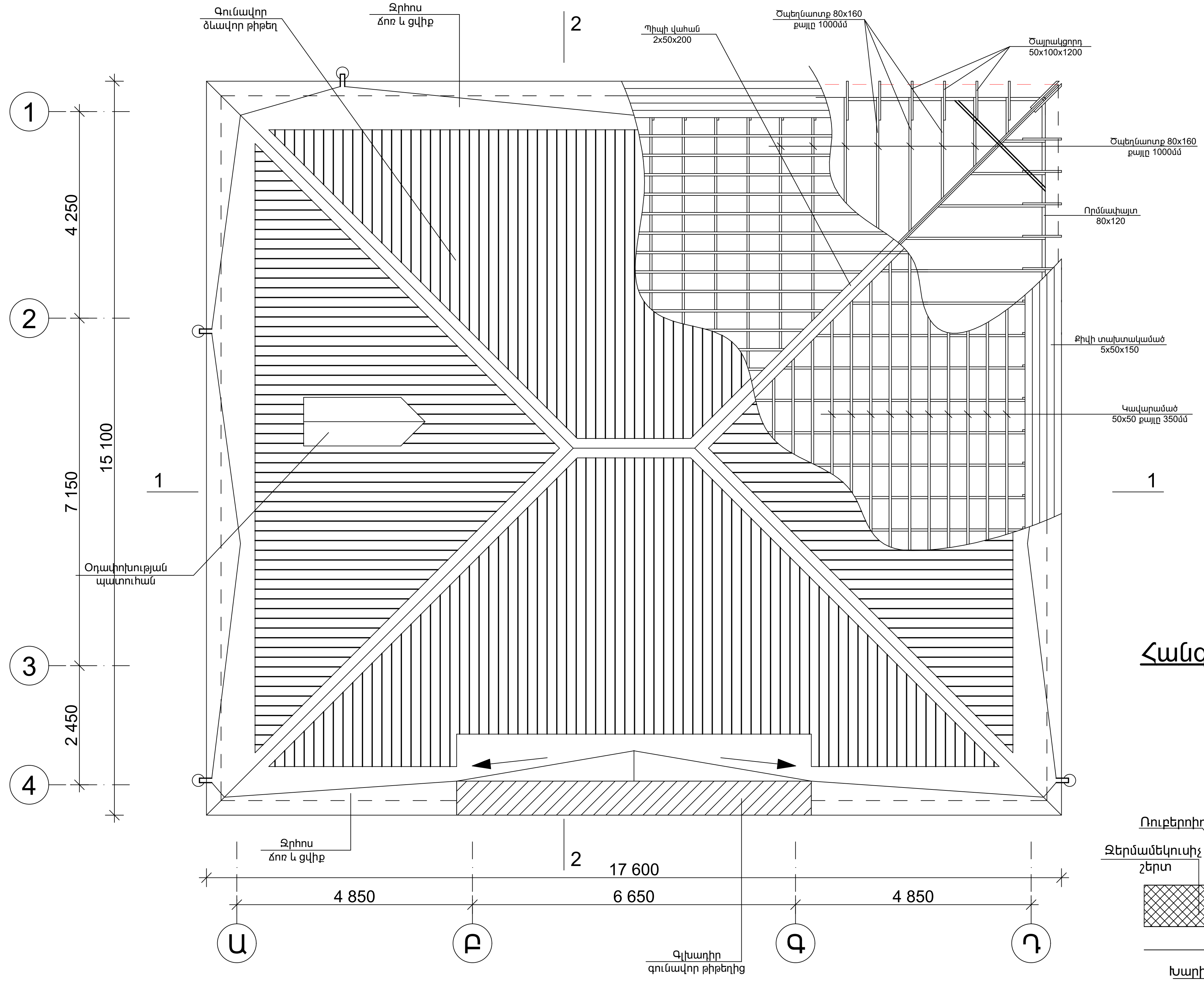

Ծպեղնատոտերի կցորդման սխեմա

տարբերակ 1

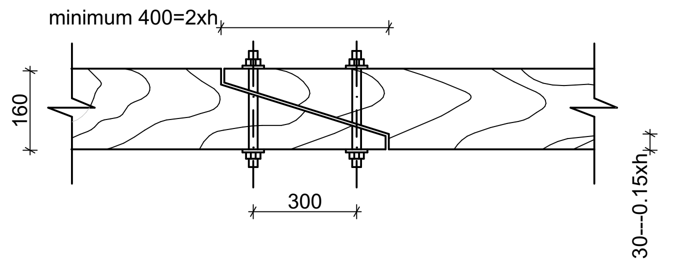

Հանգույց 2

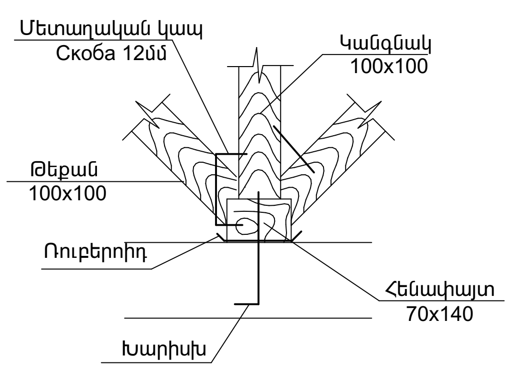

Հանգույց 2

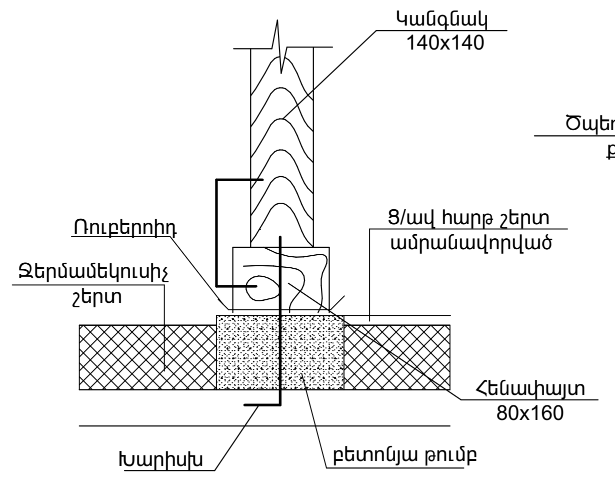

Հանգույց 4

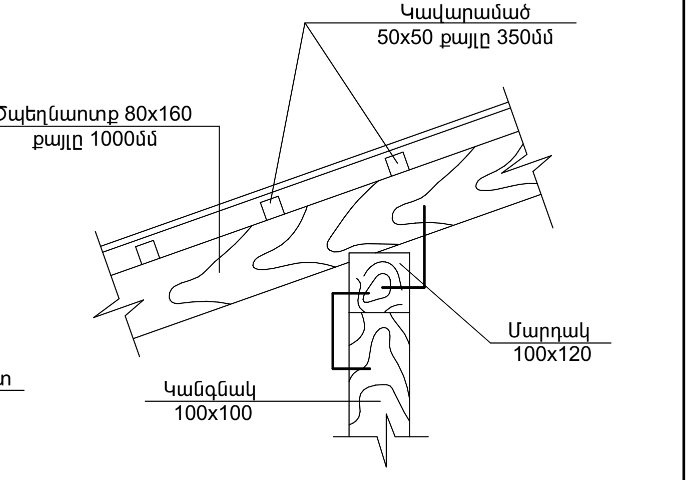

						Պատվիրատու՝ ՀՀ Կոտայքի մարզ, Հացավանի գյուղապետարան Պատվեր՝ N - ՀՀԿՄՀՀ-ՄԱԾՁԲ-9
						ՀՀ Կոտայքի մարզի, Հացավան համայնքի մշակույթի տան վերանորոգման նախագծանախահաշվային փաստաթղթերի կազմման աշխատանքներ
Ն. Գ. ճ.	Գ. Ղազարյան					Ճարտարապետաշինարարական մաս
Նախագծեց.	Ա. Ղուլյան					Տանիքի ջրահեռացման սխեմա

էտապ	թերթ	թերթեր
ՇԿ	13	17

«ԳԱԳՆԱԽՇԻՆ» ՍՊԸ

Կտրվածք 1-1

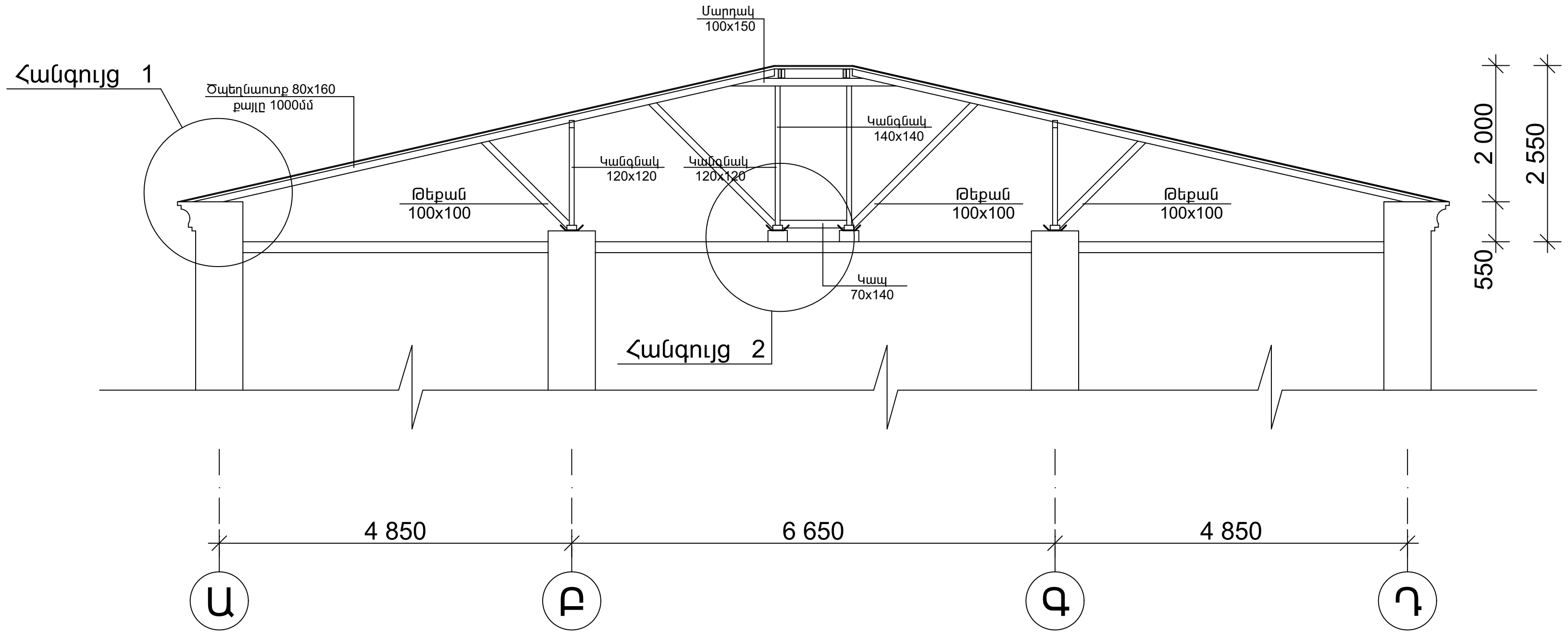

Հանգույց 1

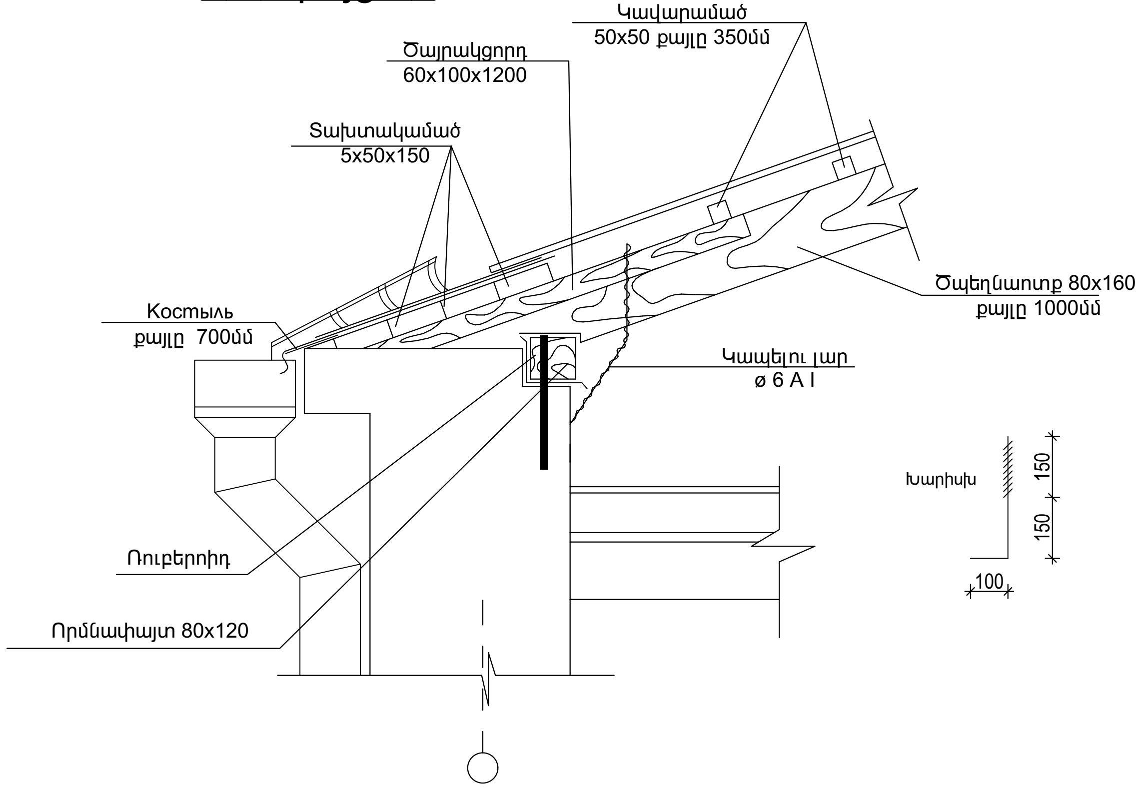

Կտրվածք 2-2

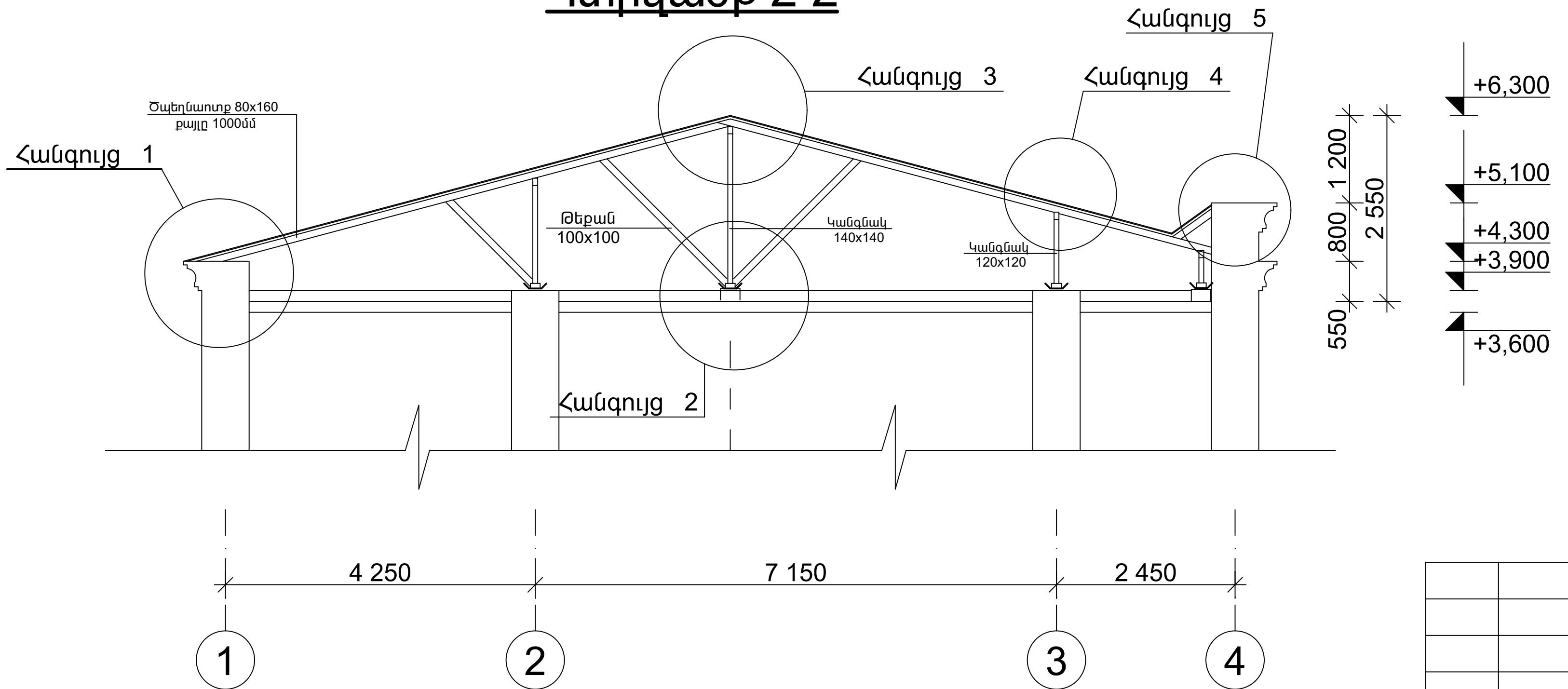

Հանգույց 3

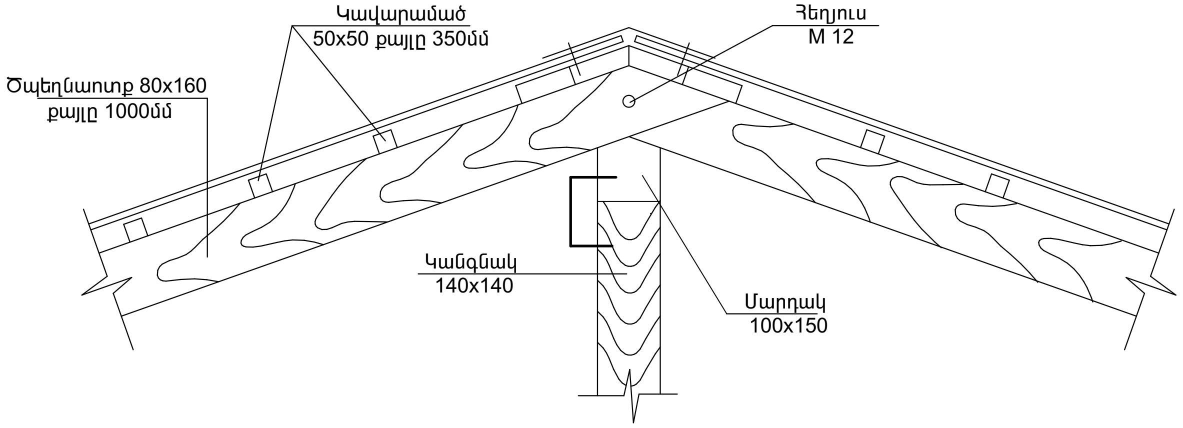

						Պատվիրատու` ՀՀ Կոտայքի մարզ, Հացավանի գյուղապետարան Պատվեր` N - ՀՀԿՄՀՀ-ՄԱԾՁԲ-9			
						ՀՀ Կոտայքի մարզի, Հացավան համայնքի մշակույթի տան վերանորոգման նախագծանախահաշվային փաստաթղթերի կազման աշխատանքներ			
						Ճարտարապետաշինարարական մաս	էտապ	թերթ	թերթեր
Ն. Գ. Ճ.		Գ. Ղազարյան					ՇԿ	14	17
Նախագծեց.		Ա. Ղուլյան				Տանիքի կտրվածքներ, հանգույցներ	«ԳԱԳՆԱԽՇԻՆ» ՍՊԸ		

Հանգույց 5

Վերին հատված

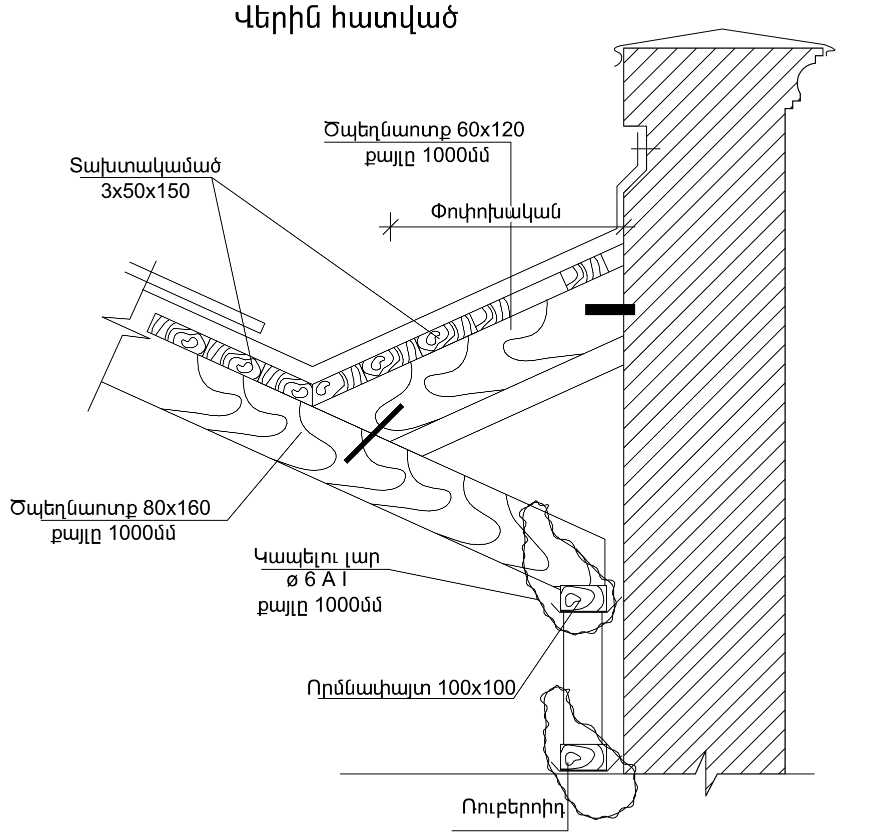

Հանգույց 5

Ներքևի հատված

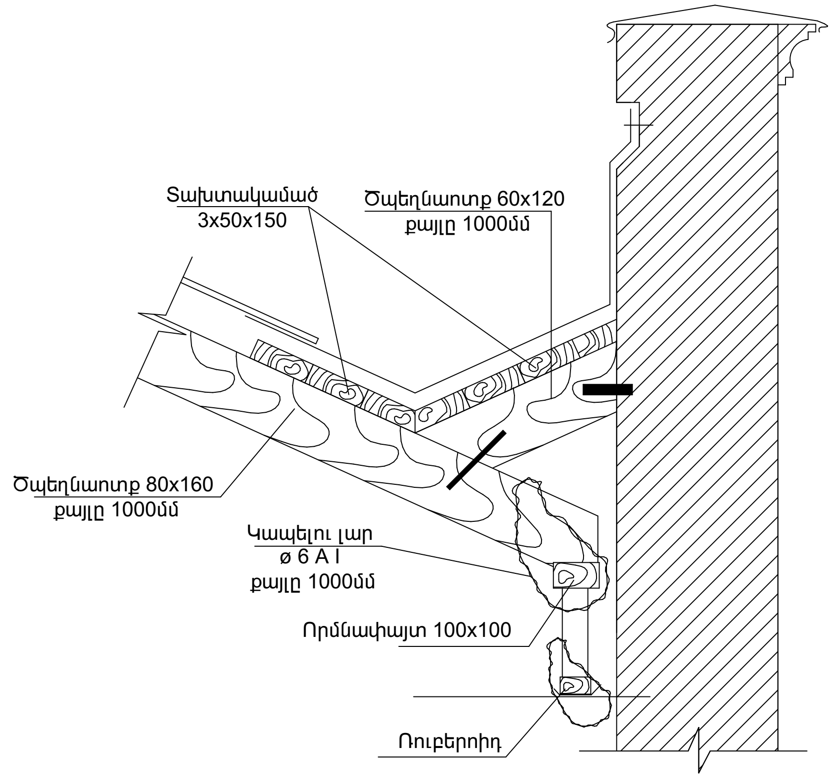

Տանիքի կառուցման աշխատանքներ

№	Անվանում	Չափեր	Երկարություն	Քանակ	Մեկ տարրի ծավալը	Ընդամենը
	ՏԱՆԻՔԻ ԿԱՌՈՒՑՄԱՆ ՆՅՈՒԹԱԾԱԽՍԻ ՄԱՍՆԱԳԻՐ					
1	Հենափայտ	80 x 160	L= 32000 մմ	1 հատ	0,410	0,410 մ³
2	Հենափայտ	80 x 160	L= 2500 մմ	1 հատ	0,032	0,032 մ³
3	Հենափայտ	60 x 120	L= 8000 մմ	2 հատ	0,058	0,115 մ³
4	Կանգնակ	140 x 140	L= 2500 մմ	2 հատ	0,049	0,098 մ³
5	Կանգնակ	120 x 120	L= 2200 մմ	12 հատ	0,032	0,380 մ³
6	Կանգնակ	120 x 120	L= 150 մմ	8 հատ	0,002	0,017 մ³
7	Թեքան	120 x 120	L= 2000 մմ	16 հատ	0,029	0,461 մ³
8	Մարդակ	100 x 150	L= 2400 մմ	1 հատ	0,036	0,036 մ³
9	Մարդակ	100 x 120	L= 32000 մմ	1 հատ	0,384	0,384 մ³
10	Ծպեղնատոր	80 x 160	∑L= 280000 մմ	1 հատ	3,584	3,584 մ³
11	Ծպեղնատոր	60 x 120	∑L= 600 մմ	9 հատ	0,004	0,039 մ³
12	Ծայրակցորդ	60 x 100	L= 1200 մմ	64 հատ	0,007	0,461 մ³
13	Որմնափայտ	80 x 120	L= 56000 մմ	1 հատ	0,538	0,538 մ³
14	Ընդամենը փայտանյութ					6,554 մ³
1	Կավարամածի իրականացում 50x50 չորսուներով					240,0 մ²
2	Ցինկապատ գունավոր 0,50 մմ պրոֆ թիթեղով ծածկույթի իրականացում ներառյալ հարթ թիթեղով միացման հանգույցներն 0,55 մմ և կավարամածը					240,0 մ²
3	Ջրհոս ճոռի և ցվիքի իրականացում գունավոր թիթեղով, փայտյա տախտակամածի հետ միասին					56,0 մ
4	Ջրահեռացման խողովակների տեղադրում գունավոր թիթեղից կոմպլեկտ H=3.6մ բարձրությամբ					6,0 հ
5	Գլխադիրի իրականացում գունավոր թիթեղով 0,55մմ					5,6 մ²
6	Փոքր ծածկեր և միացման տեղեր ցինկապատ գունավոր թիթեղով 0,55մմ					6,0 մ²
7	Տանիքի կոնստրուկցիայի հակահրդեհային պաշտպանություն					6,55 մ³
8	Օդափոխության պատուհանների պատրաստում					2,00 հ
9	Տանիքի կավարամածի հակահրդեհային պաշտպանություն					240,0 մ²
10	Ց/ավ հարթեցնող շերտի իրականացնում ամրանային ցանցով 30 մմ					210,00 մ²
11	Ջերմամեկուսիչ շերտի իրականացնում 200 մմ խարամե լիցքով					26,7 մ³
12	Գոլորշամեկուսիչ շերտի իրականացնում երկշերտ տոլով					210,00 մ²

Պատվիրատու՝ ՀՀ Կոտայքի մարզ, Հացավանի գյուղապետարան

Պատվեր՝ N - ՀՀԿՄՀՀ-ՄԱԾՁԲ-9

ՀՀ Կոտայքի մարզի, Հացավան համայնքի մշակույթի տան վերանորոգման նախագծանախահաշվային փաստաթղթերի կազման աշխատանքներ

Ն. Գ. ճ.	Գ. Ղազարյան	Ճարտարապետաշինարարական մաս	էտապ	թերթ	թերթեր
			ՇԿ	15	17
Նախագծեց.	Ա. Ղուլյան	Տանիքի հանգույցներ, մասնագիր	«ԳԱԳՆԱԽՇԻՆ» ՍՊԸ		

Հատակագիծ մ 1-50

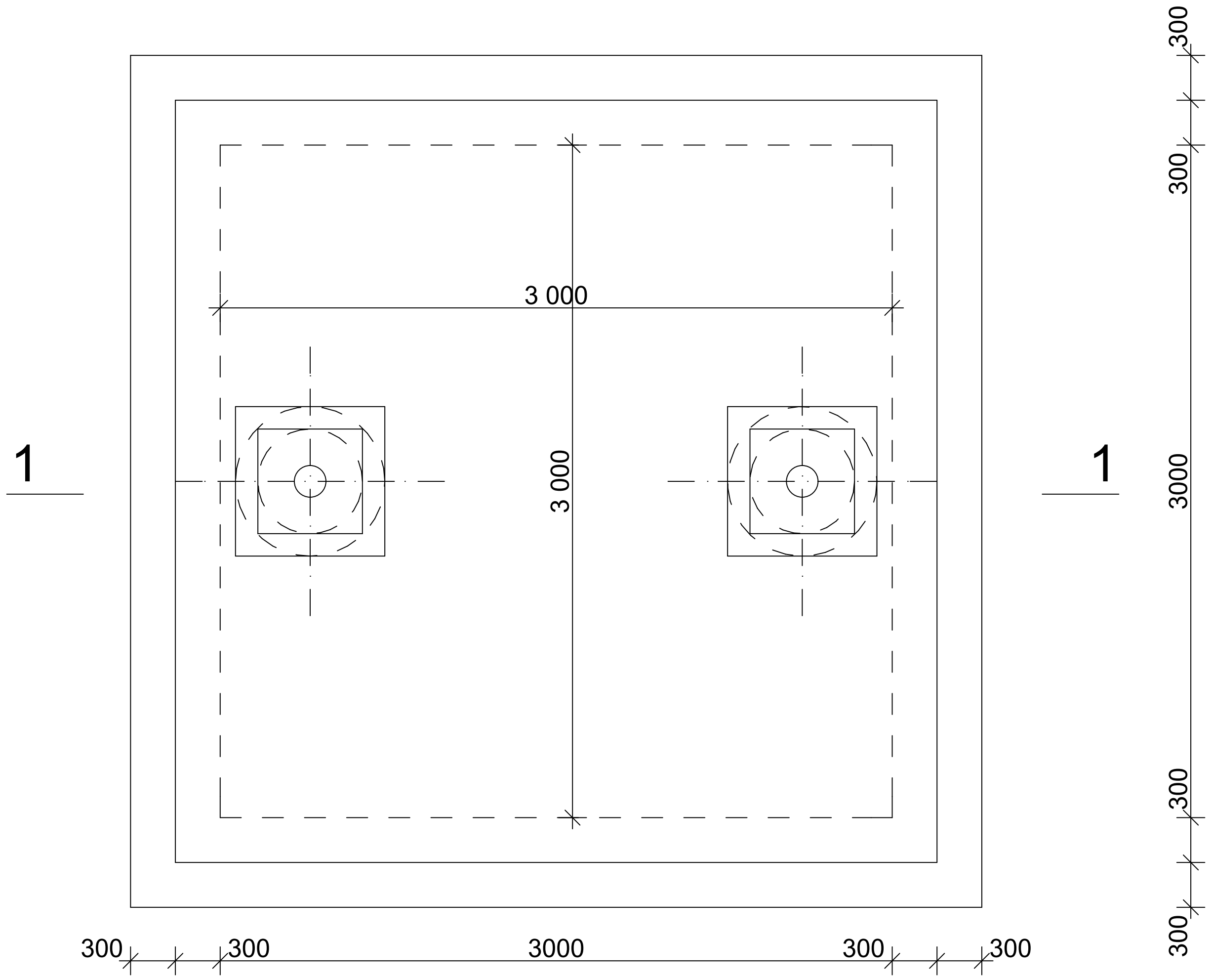

Կտրվածք 1-1

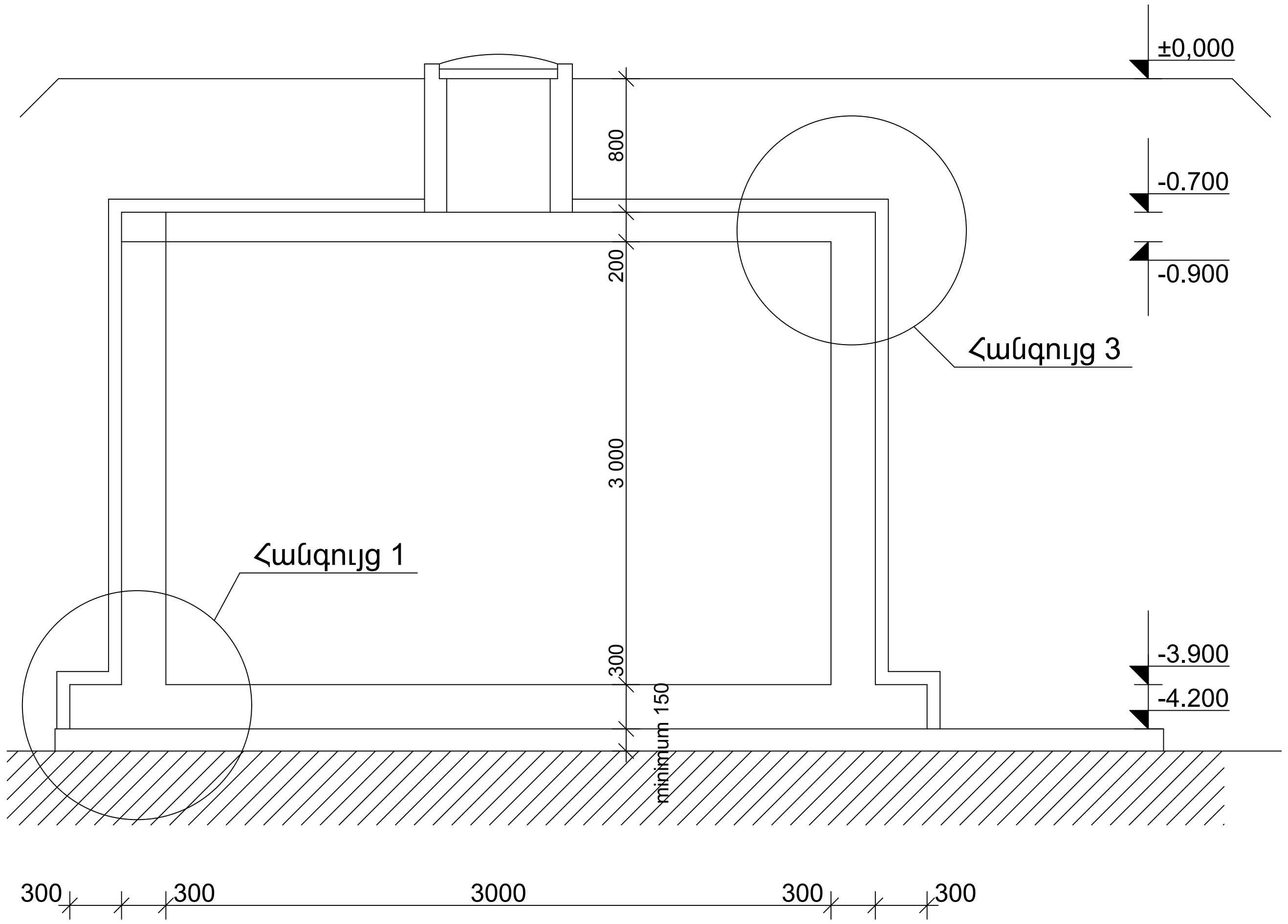

Կտրվածք 1-1

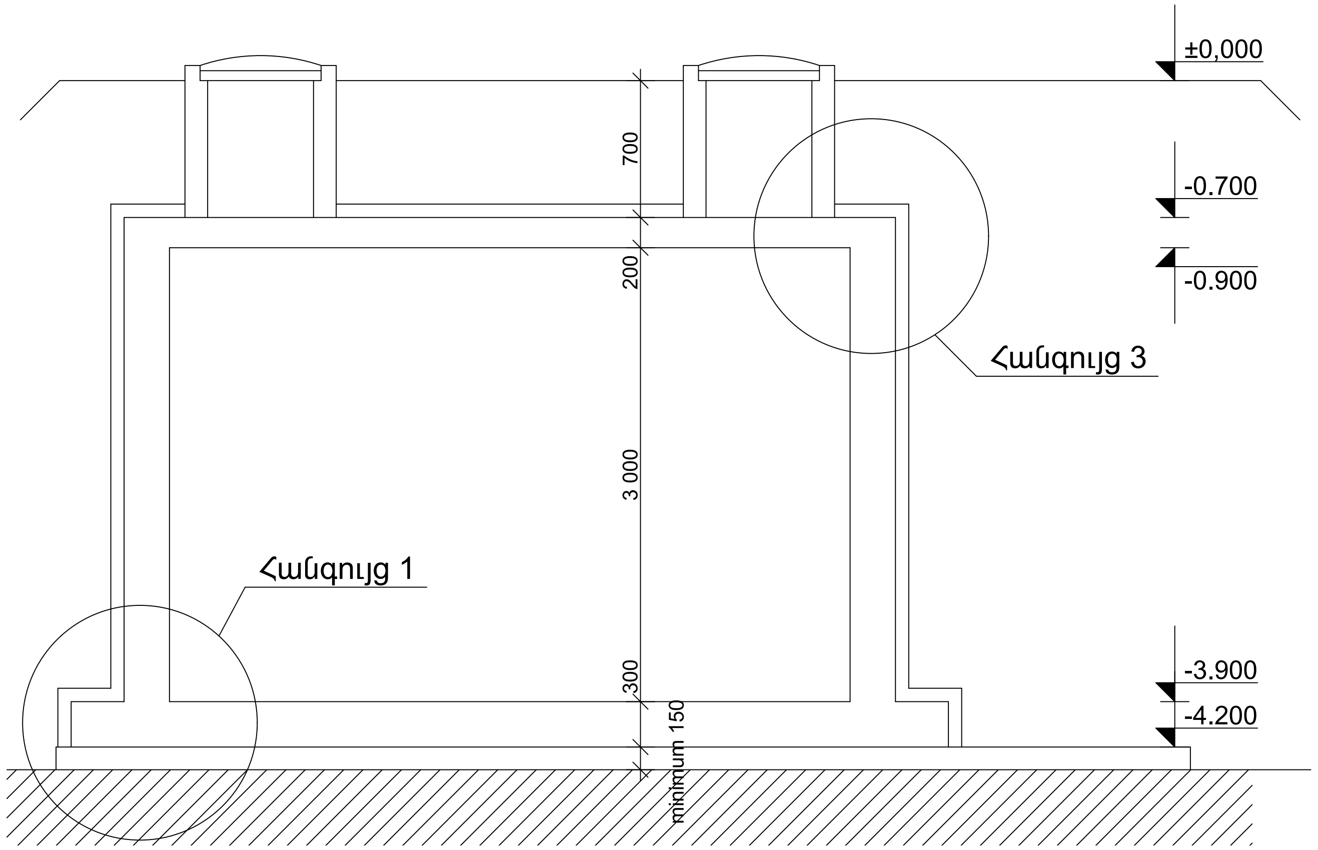

Ե/բ մռոց	17	Ø6 AcI	L=	3800	մմ	5	0,84	4,22 կգ	4,22 կգ	8,44 կգ
	16	Ø12 A500c	L=	1300	մմ	20	1,16	23,14 կգ	23,14 կգ	46,28 կգ
	18	Ø12 A500c	L=	150	մմ	8	0,13	1,07 կգ	1,07 կգ	2,14 կգ
	19	անկ. 50*3	L=	800	մմ	4	1,86	7,42 կգ	7,42 կգ	14,85 կգ
	20	ուղղ. խ. 30*2	L=	750	մմ	4	1,31	5,25 կգ	5,25 կգ	10,50 կգ
	21	թիթեղ 4,0*900 մմ	L=	900	մմ	1			50,54 կգ	1,62 մ2
	22	անկ. 50*3	L=	100	մմ	4	0,23	0,93 կգ	0,93 կգ	1,86 կգ
		ծխնի	L=	100	մմ	2				4,00 հտ
		փական կախովի				1				2,00 հտ
2 հատ	Բետոն B 20							0,11 մ³	0,44 մ³	0,88 մ³

Պատվիրատու՝ ՀՀ Կոտայքի մարզ, Հացավանի գյուղապետարան Պատվեր՝ N - ՀՀԿՄՀՀ-ՄԱԾՁԲ-9			
ՀՀ Կոտայքի մարզի, Հացավան համայնքի մշակույթի տան վերանորոգման նախագծանախահաշվային փաստաթղթերի կազման աշխատանքներ			
Ճարտարապետաշինարարական մաս	էտապ	թերթ	թերթեր
	ՇԿ	16	16
Կ ույուղու հոր	«ԳԱԳՆԱԽՇԻՆ» ՍՊԸ		

Ն. Գ. Ճ.	Գ. Ղազարյան	[signature]
Նախագծեց.	Ա. Ղուլյան	[signature]

Հանգույց 1

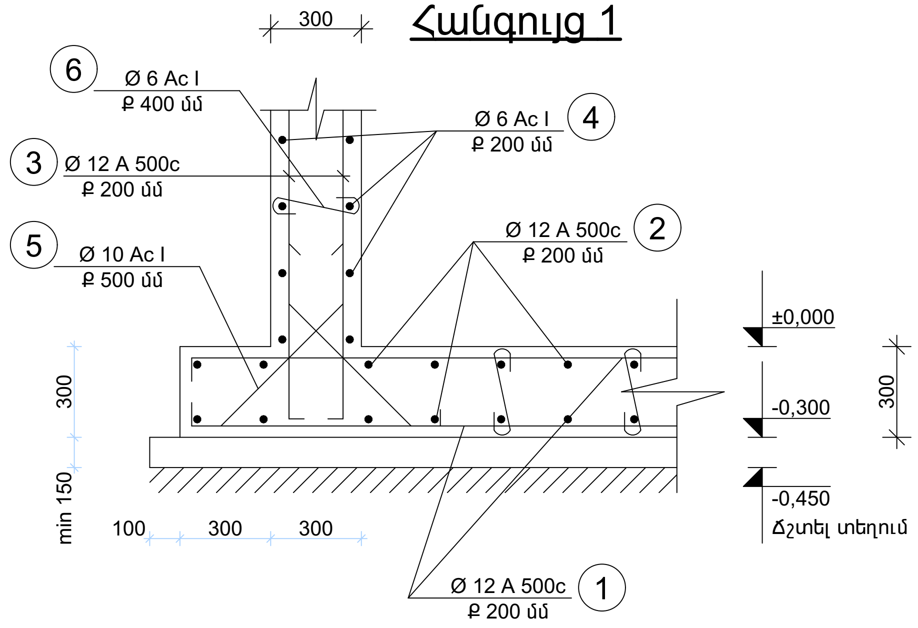

Ե/բ մտոց մետաղական դռնակով

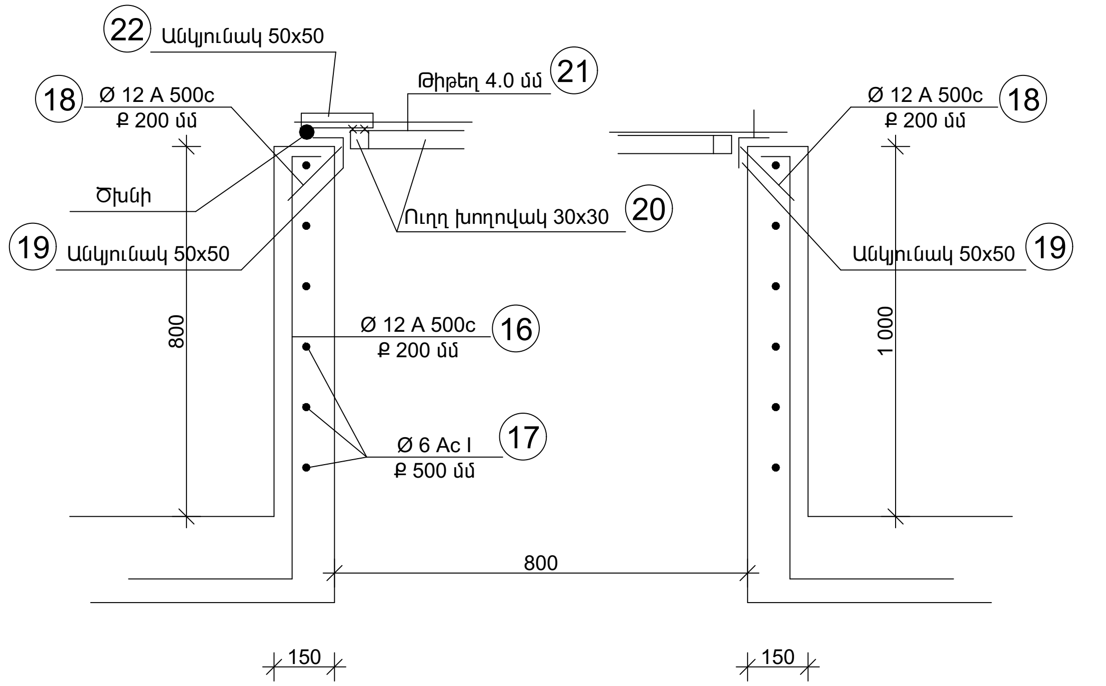

Հանգույց 3
Կտրվածք 2-2

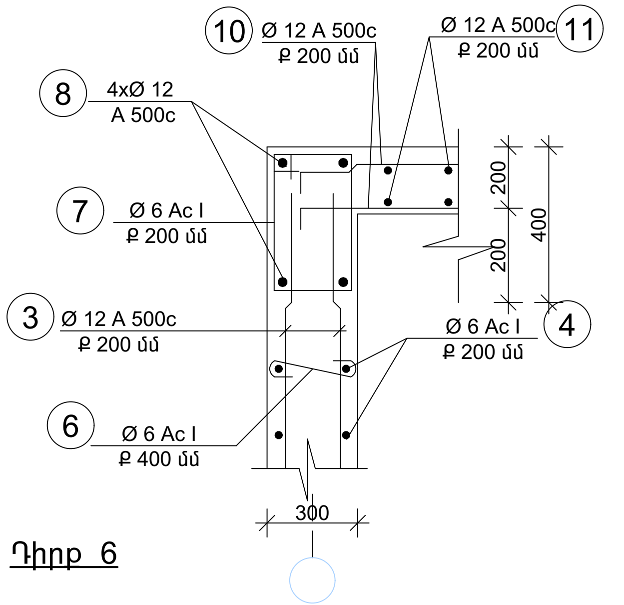

Դիրք 7

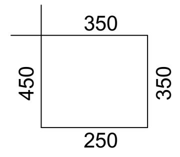

Դիրք 6

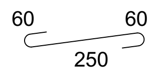

Կոյուղու հոր

Անվանում	Դիրք	Չափերը	Քանակ (հատ)	Մեկ էլեմենտի քաշը (կգ)	Ընդամենը 1 հատի համար	Ընդամենն 1 ջրամբար
Հիմքի սալ	5	Ø10 AcI L= 900 մմ	48	0,56	26,78 կգ	26,78 կգ
	6	Ø6 AcI L= 370 մմ	100	0,08	8,21 կգ	8,21 կգ
	1	Ø12 A500c L= 4200 մմ	42	3,74	157,00 կգ	157,00 կգ
	2	Ø12 A500c L= 4200 մմ	42	3,74	157,00 կգ	157,00 կգ
1 հատ	Բետոն B 20				5,29 մ^3	5,29 մ^3
Պատ 1	6	Ø6 AcI L= 370 մմ	54	0,08	4,44 կգ	17,74 կգ
	3	Ø12 A500c L= 3400 մմ	32	3,03	96,83 կգ	387,33 կգ
	4	Ø6 AcI L= 3600 մմ	28	0,80	22,38 կգ	89,51 կգ
	8	Ø12 A500c L= 3600 մմ	4	3,20	12,82 կգ	51,26 կգ
	7	Ø6 AcI L= 1400 մմ	15	0,31	4,66 կգ	18,65 կգ
4 հատ	Բետոն B 20				2,97 մ^3	11,88 մ^3
Ծածկ 1	6	Ø6 AcI L= 370 մմ	64	0,08	5,26 կգ	5,26 կգ
	10	Ø12 A500c L= 3500 մմ	30	3,12	93,45 կգ	93,45 կգ
	12	Ø12 A500c L= 3500 մմ	30	3,12	93,45 կգ	93,45 կգ
1 հատ	Բետոն B 20				1,8 մ^3	2,97 մ^3
ընդամենը	Ø6 AcI					139,37 կգ
	Ø12 A500c					939,48 կգ
	Ø10 AcI					26,78 կգ
	Բետոն B 20					20,14 մ^3

1	IV Կարգի գրունտի քանդում մեխանիզմով	85,00 մ^3
2	IV Կարգի գրունտի քանդում ձեռքով	8,00 մ^3
3	Գրունտի հետլիցք ձեռքով	39,00 մ^3
4	Բետոնե նախապատրաստական շերտի իրականացում	2,65 մ^3
5	Արտաքին մակերևույթների ջրամեկուսացում երկշերտ բիտումային քսուկով	52,00 մ^2

Պատվիրատու` ՀՀ Կոտայքի մարզ, Հացավանի գյուղապետարան Պատվեր` N - ՀՀԿՄՀՀ-ՄԱԾՁԲ-9					
ՀՀ Կոտայքի մարզի, Հացավան համայնքի մշակույթի տան վերանորոգման նախագծանախահաշվային փաստաթղթերի կազմման աշխատանքներ					
Ն. Գ. Ճ.	Գ. Ղազարյան		Ճարտարապետաշինարարական մաս	էտապ	թերթ	թերթեր
				ՇԿ	17	17
Նախագծեց.	Ա. Ղուլյան		Կոյուղու հոր, մասնագիր	«ԳԱԳՆԱԽՇԻՆ» ՍՊԸ		

Գլխավոր հատակագիծ Մ 1-100

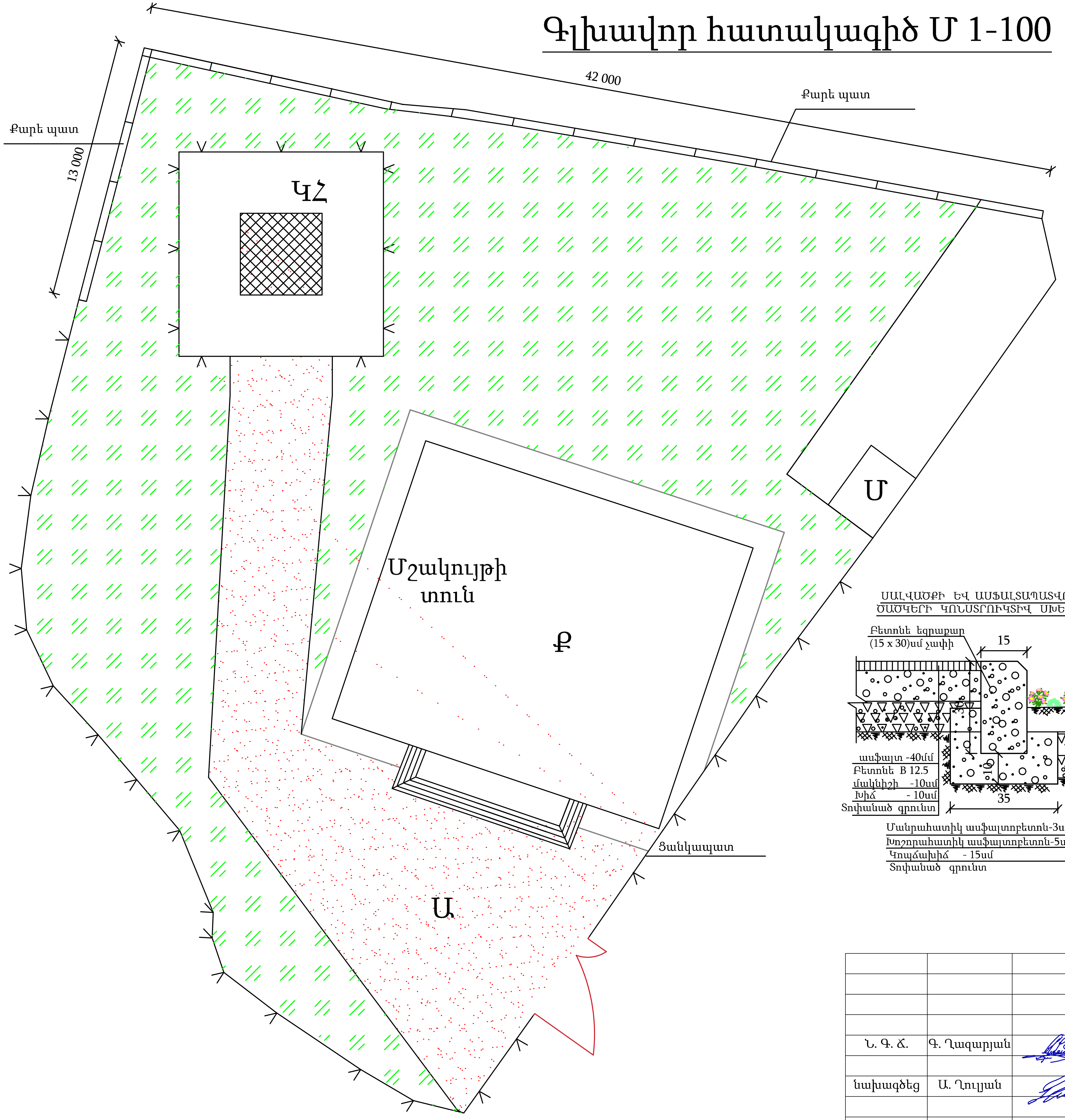

Պայմանական նշաններ

- Ասֆալտապատվող տարածք
- Կանաչապատվող տարածքներ
- Կառուցվող բետոնե եզրաքար (15x30) չափի
- Ցանկապատ
- Պարիսպ
- Նախագծվող հոր

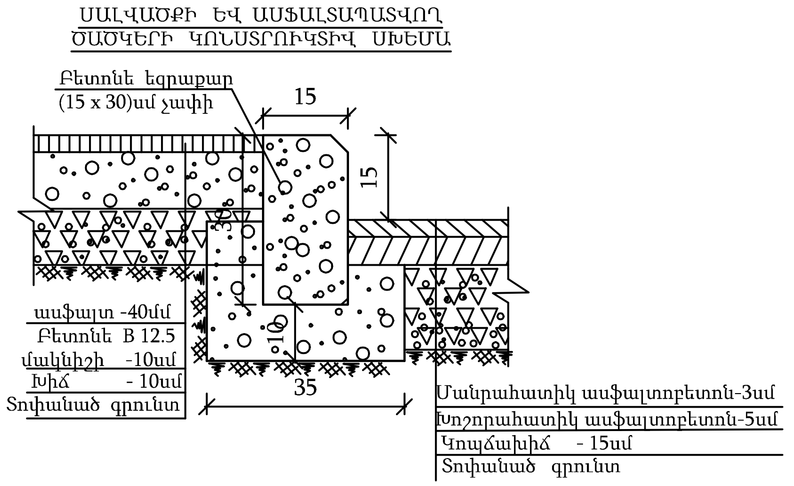

			Պատվիրատու՝ ՀՀ Կոտայքի մարզ, Հացավանի համայնքապետարան Պատվեր՝ N-ՀՀԿՄՀՀ-ՄԱԾՁԲ-9			
			ՀՀ Կոտայքի մարզ, Հացավան համայնքի մշակույթի տան վերանորոգման նախագծանախահաշվային փաստաթղթերի կազման աշխատանքներ			
Ն. Գ. Ճ.	Գ. Ղազարյան		Բարեկարգում	էտապ	թերթ	թերթեր
				ՃՇ	1	3
նախագծեց	Ա. Ղուլյան					
			Գլխավոր հատակագիծ	<<ԳԱԳՆԱԽՇԻՆ>> ՍՊԸ		

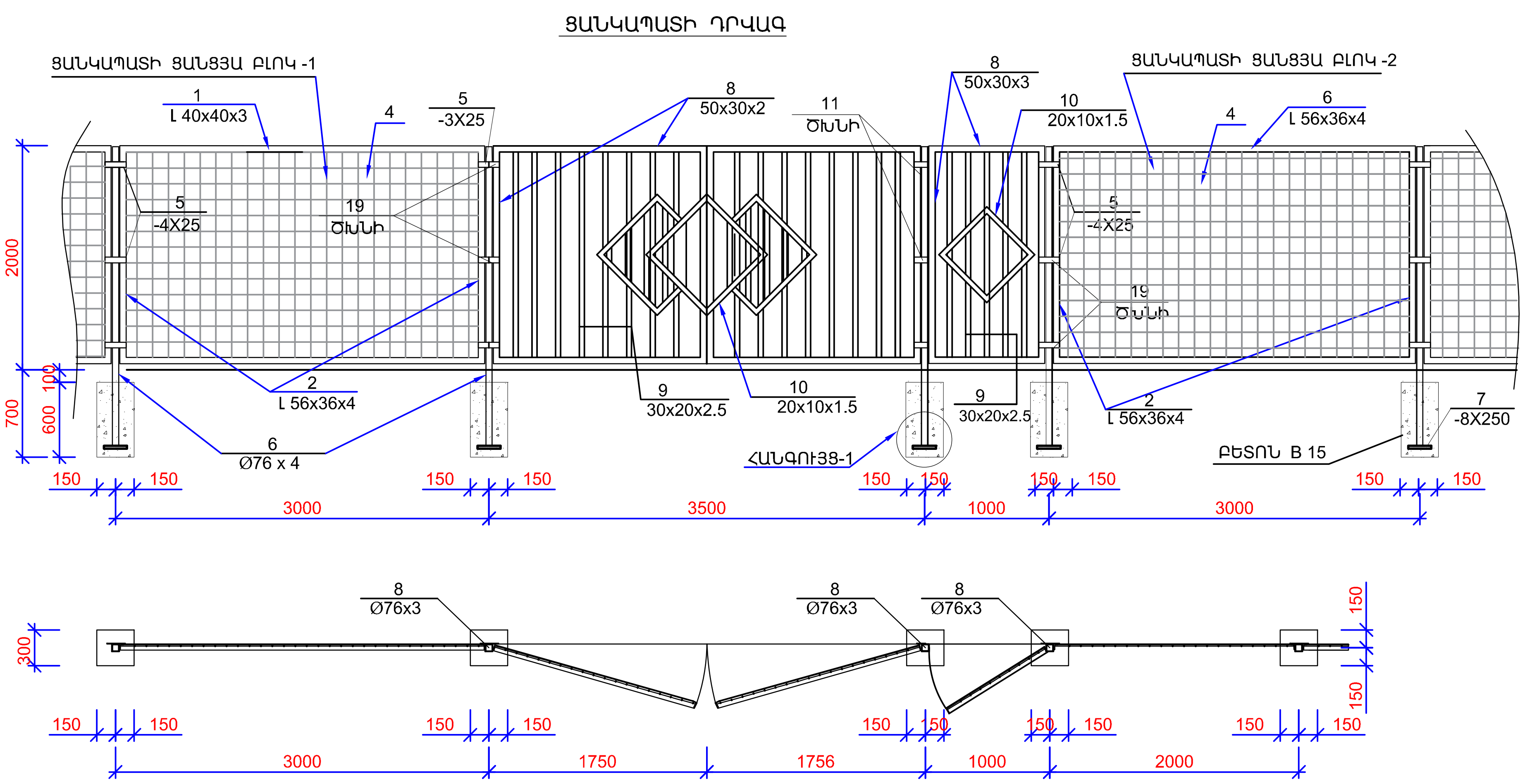

Հ/Հ	Անվանումը	Երկարութ. մմ	Քանակը հատ	Քաշը 1 հատ կգ	Քաշը կգ	Քաշը ընդ. կգ
Ցանկապատի ցանցա բլոկ 10 հատ						
1	40x40x3	L=2960	2	5.33	10.66	106.6
2	40x40x3	L=1900	2	3.42	6.84	68.4
3	Ø 6 Ac I	L=9800	1	0.222	2.18	21.8
4	Ցանց <<Դրոբ d=2.8>> 40x40 մմ անցքերով	3000x2000	1			156 մ²
5	-3X25	L=150	3	0.12	0.36	3.6
Կանգնակ 13 հատ						
6	խողովակ 70x70x4	L=2600	1	11.03	11.03	143.39
7	-8x250	L=250	1	3.92	3.92	50.96
Բետոն հիմքերի համար B15 0.7 մ³						
Ցանկապատի դռնակ 1 հատ						
8	50x30x3	L=5.36 գծ.մ	2	12.17	24.34	24.34
9	30x20x2,5	L=1650	2	1.53	3.06	3.06
10	20x10x1,5	L=2.20 գծ.մ	1	0.86	0.86	0.86
11	Ծխնի		3			
Ցանկապատի դարպաս 1 հատ						
8	50x30x3	L=13.8 գծ.մ	1	24.86	24.86	24.86
9	30x20x2,5	L=1650	20	1.53	30.6	30.6
10	20x10x1,5	L=6.50 գծ.մ	1	2.17	2.17	2.17
11	Ծխնի		6			

Բոլոր մետաղական էլեմենտները ներկել հակակոռոզիոն ներկով 2 անգամ

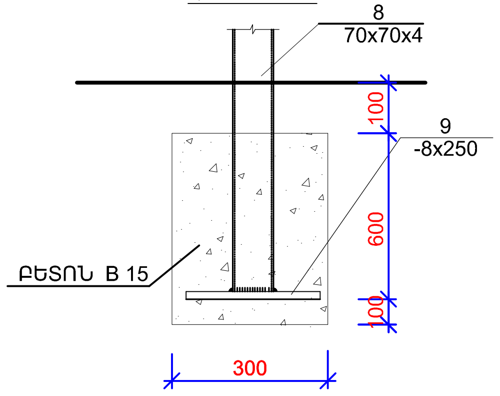

			Պատվիրատու՝ ՀՀ Կոտայքի մարզ, Հացավանի համայնքապետարան Պատվեր՝ N-ՀՀԿՄՀՀ-ՄԱԾՁԲ-9			
			ՀՀ Կոտայքի մարզ, Հացավան համայնքի մշակույթի տան վերանորոգման նախագծանախահաշվային փաստաթղթերի կազման աշխատանքներ			
Ն. Գ. Ճ.	Գ. Ղազարյան	[signature]	Բարեկարգում	էտապ	թերթ	թերթեր
				ՃՇ	2	3
նախագծեց	Ա. Ղուլյան	[signature]				
			Ցանկապատ	<<ԳԱԳՆԱԽՇԻՆ>> ՍՊԸ		

ՊԱՐԻՍՊ

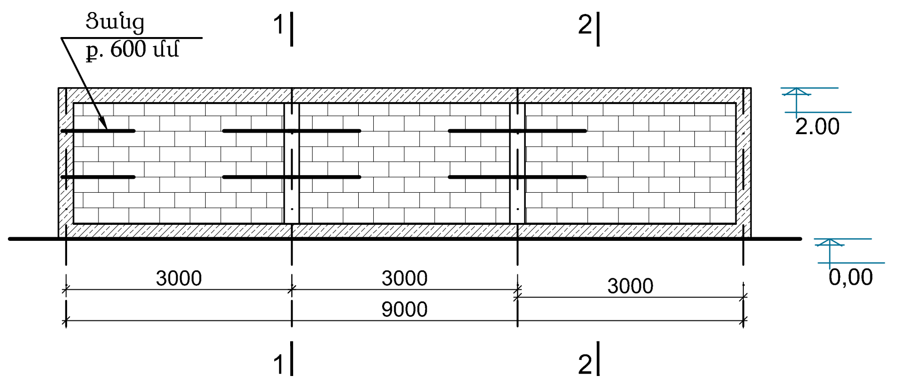

ԿՏՐՎԱԾՔ 3-3
Մ 1:20

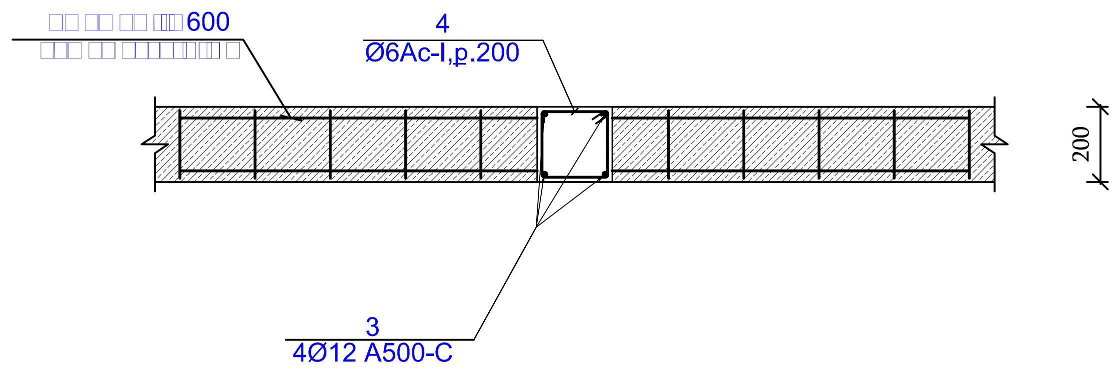

1	100 2250 L=3050մմ
2	250 250 150 150 L=800մմ

ԿՏՐՎԱԾՔ 1-1
Մ 1:25

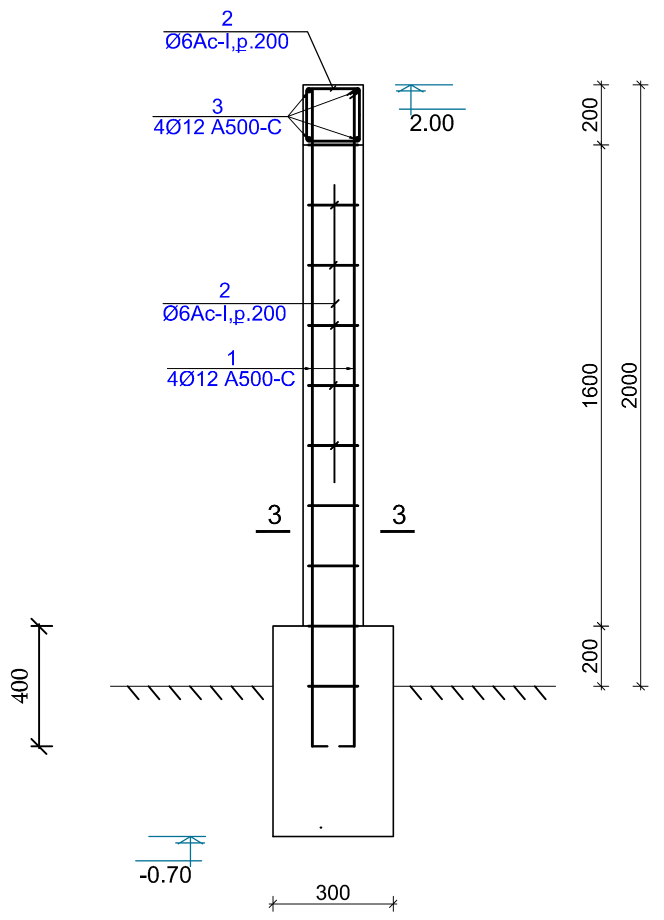

ԿՏՐՎԱԾՔ 2-2
Մ 1:25

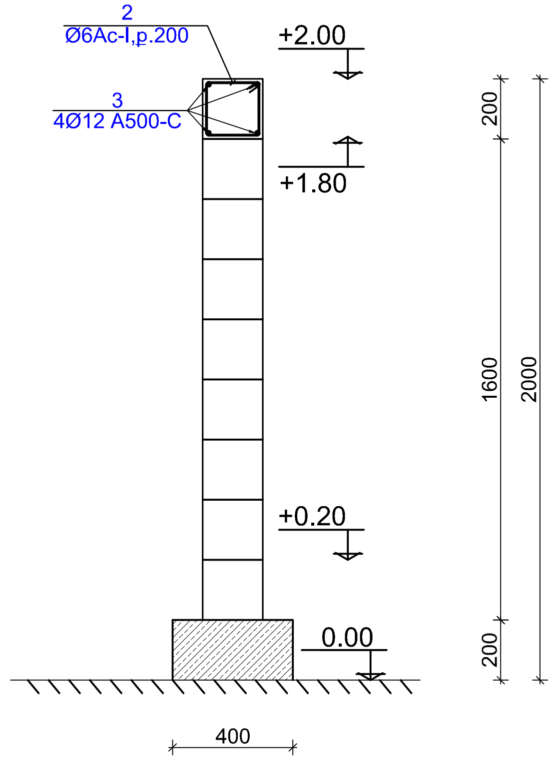

Հ/Հ	Անավանումը	Երկարութ. մմ	Քանակը հատ	Միավ. քաշը	Քաշը 1 հատ կգ	Քաշը կգ	Քաշը ընդ. կգ
Ե/Բ միջուկ 19 հատ							
1	Ø12 A500C	L=2100	4	0,89	1,87	7,48	142,12
2	Ø6 Ac-1	L=800	11	0,22	0,18	1,98	37,62
Բետոն B 15 դասի							1.21 մ³
Ե/Բ գոտի L=55մ							
3	Ø12 A500C	L=3000	4	0,89	2,67		195,8
4	Ø6 Ac-1	L=800	275	0,22	0,18		49,5
Բետոն B 15 դասի							2.2 մ³

Հ/Հ	Անավանումը	Երկարութ. մմ	Քանակը հատ	Միավ. քաշը	Քաշը 1 հատ կգ	Քաշը կգ	Քաշը ընդ. կգ
Ցանց 38							
1	Ø6 Ac I	L=950	4	0,22	0.21	0.84	31.92
2	Ø6 Ac I	L=180	10	0,22	0,04	0.4	15.2

Ցանց Մ 1:10

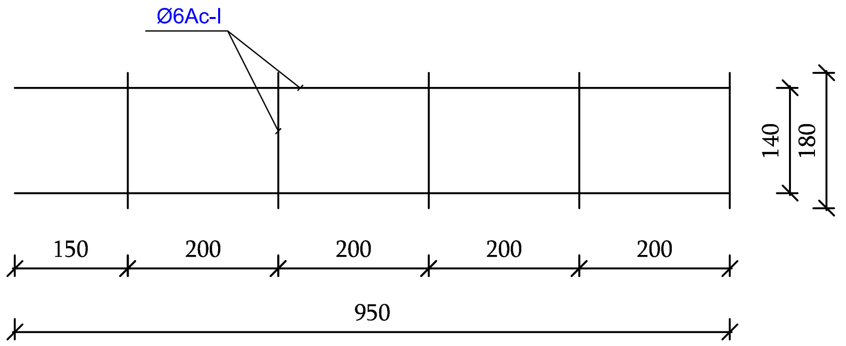

			Պատվիրատու՝ ՀՀ Կոտայքի մարզ, Հացավանի համայնքապետարան Պատվեր՝ N-ՀՀԿՄՀՀ-ՄԱԾՁԲ-9		
			ՀՀ Կոտայքի մարզ, Հացավան համայնքի մշակույթի տան վերանորոգման նախագծանախահաշվային փաստաթղթերի կազման աշխատանքներ		
Ն. Գ. Ճ.	Գ. Ղազարյան		Բարեկարգում	էտապ	թերթ	թերթեր
				ՃՇ	3	3
նախագծեց	Ա. Ղուլյան					
			Պարիսպ	<<ԳԱԳՆԱԽՇԻՆ>> ՍՊԸ		

ԲԱՑԱՏՐԱԳԻՐ

ՀՀ Կոտայքի մարզի Հացավան համայնքի մշակույթի տան վերանորոգման նախագծի ջրամատակարարման և ջրահեռացման մասը մշակվել է համաձայն առաջադրանքի, ճարտարապետա -շինարարական գծագրերի , գործող շինարարական նորմերի և կանոնների:

Ջրամատակարարում և Կոյուղի մասի նախագծում նախատեսվում են ներքին և արտաքին հետևյալ համակարգերը՝

ա. խմելու տնտեսական ջրամատակարարում

բ. կենցաղային կեղտաջրերի կոյուղի

Նախագծային լուծումները ընդունված են համաձայն СНиП 2.04.01-85

Սանտեխնիկական սարքերը մոնտաժվում են համաձայն СНиП 3.05.01-85

ԽՄԵԼՈՒ ՏՆՏԵՍԱԿԱՆ ՋՐԱՄԱՏԱԿԱՐԱՐՈՒՄ

Վերանորոգվող մշակույթի տան ջրամատակարարման համակարգի միացումները նախատեսված է համաձայն տեխնիկական պայմանների: Տարածքի հակահրդեհային անվտանգությունն ապահովելու համար ջրամիացման մոտ, հորում, նախատեսված է տեղադրել հակահրդեհային հիդրանտ: Մեկ այլ հորում նախատեսված է տեղադրել Ø32մմ տրամաչափի ջրաչափական հանգույց:

Ջրամատակարարման արտաքին համակարգը ջրամիացման կետից մինչև հոր և հորի մեջ՝ նախատեսված է իրականացնել Ø108x4,0 տրամաչափի պողպատե էլեկտրաեռակցվող , իսկ հորից հետո D50(63x8.6) տրամաչափի պոլիէթիլենե խողովակներից :

Ջրամատակարարման խողովակաշարը նախատեսվում է իրականացնել 1.2 մ. միջին թաղման խորությամբ:

Մշակույթի տան համար նախատեսված է մեկ մուտքագիծ: Սառը ջրամատակարարման կանգնակները և սպառման խողովակաշարը՝ D25(32x4.4); D20(25x3.5); D15(20 x2.8) պոլիպրոպիլենե խողովակներից:

ՏՆՏԵՍԱ -ԿԵՆՑԱՂԱՅԻՆ ԿՈՅՈՒՂԻ (Կ1)

Համակարգը նախատեսված է սանիտարատեխնիկական սարքերից տնտեսա-կենցաղային կեղտաջրերի հեռացման համար: Կոյուղու համակարգի խողովակները նախատեսված է իրականացնել ներքին ցանցի համար D 63մմ և D 110մմ , կոյուղու պոլիվինիլքլորիդե (PVC) լայնուկավոր ТУ 21-26-100-80, իսկ արտաքին համակարգինը՝ D 160մմ տրամագծի գոֆրեաձև խողովակներից:

Կոյուղու հորիզոնական միացումները կատարվում են թեք ձևավոր մասերով:

Բոլոր միացման տեղերում, շրջադարձային անկյուններում, թեքությունների և տրամագծերի փոփոխության, ինչպես նաև ուղիղ հատվածներում համապատասխան թույլատրելի հեռավորության վրա նախատեսվում են կառուցել դիտահորեր:

Կոյուղու համակարգի թվով 3 դիտահորերը՝ կլոր կտրվածքի հավաքովի երկաթբետոնե էլեմենտներից են, սեյսմիկ գոտիների համար նախատեսված լրացուցիչ ամրանների ծախսով:

Կոյուղու համակարգը նախատեսվում է իրականացնել 1.3 մ. միջին թաղման խորությամբ:

Քանի որ համայնքում կոյուղու համակարգը բացակայում է, հետևաբար անհրաժեշտություն է առաջացել նախատեսել կեղտաջրերի հավաքման հոր (կեղտաջրերի հաշվարկային ելքը չի գերազանցում թույլատրելի 1մ3/օր-ը) , որի տեղը համաձայնեցվել է համապատասխան մարմինների հետ:

Ջրամատակարարման և Կոյուղու Հաշվարկային ելքեր

Համակարգի անվանում	*պահանջվող ճնշում Մ.*	*հաշվարկային ելքեր*		
		Մ³/օր	*Մ³/ժամ*	*լ/վրկ*
Սառը ջրամատակարարում	*10.0*	*1.2*	*0.55*	*0.26*
Արտաքին հակահրդեհային ջրամատակարարում				*10.0*
Կոյուղի		*0.8*	*0.33*	*0.14*

ՊԱՅՄԱՆԱԿԱՆ ՆՇԱՆՆԵՐ

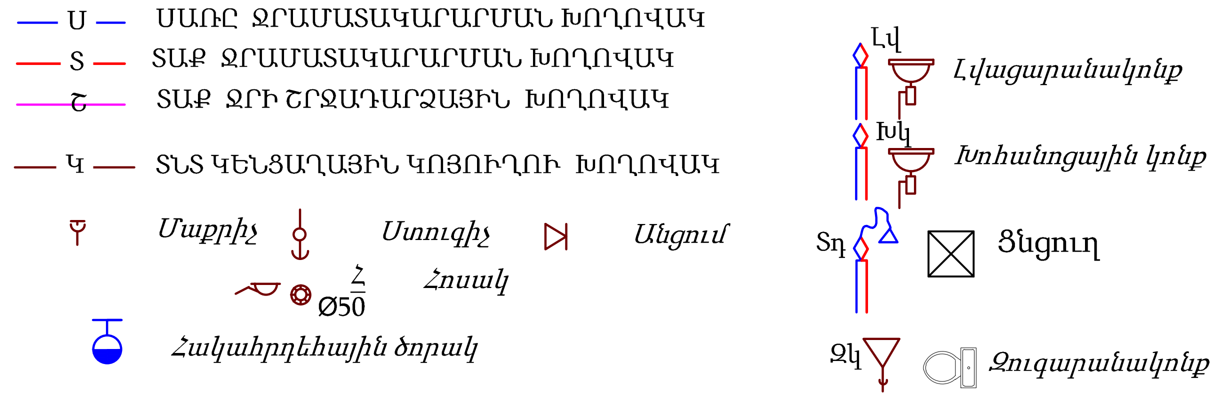

ՊԱՅՄԱՆԱԿԱՆ ՆՇԱՆՆԵՐ

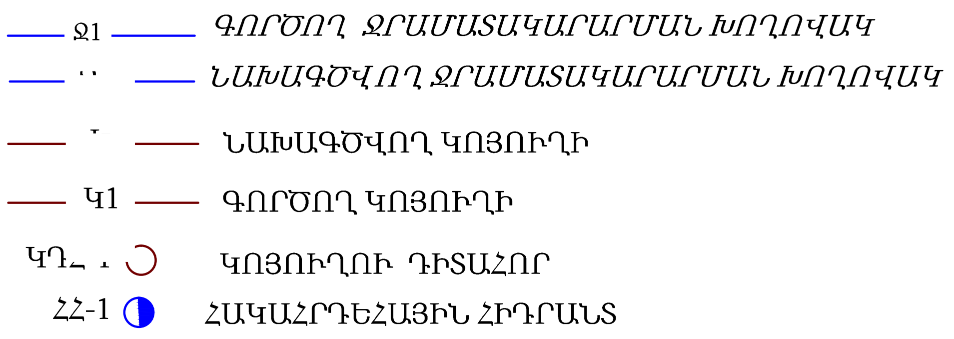

			Պատվիրատու՝ ՀՀ Կոտայքի մարզ, Հացավանի համայնքապետարան Պատվեր՝ N-ՀՀԿՄՀՀ-ՄԱԾՁԲ-9			
			ՀՀ Կոտայքի մարզ, Հացավան համայնքի մշակույթի տան վերանորոգման նախագծանախահաշվային փաստաթղթերի կազման աշխատանքներ			
Ն. Գ. Ճ.	Գ. Ղազարյան		Ջրամատակարարում և ջրահեռացում	էտապ	թերթ	թերթեր
				ՋԿ	1	5
նախագծեց	Ռ. Մկրտչյան					
			Ընդհանուր տվյալներ	*<<ԳԱԳՆԱԽՇԻՆ>> ՍՊԸ*		

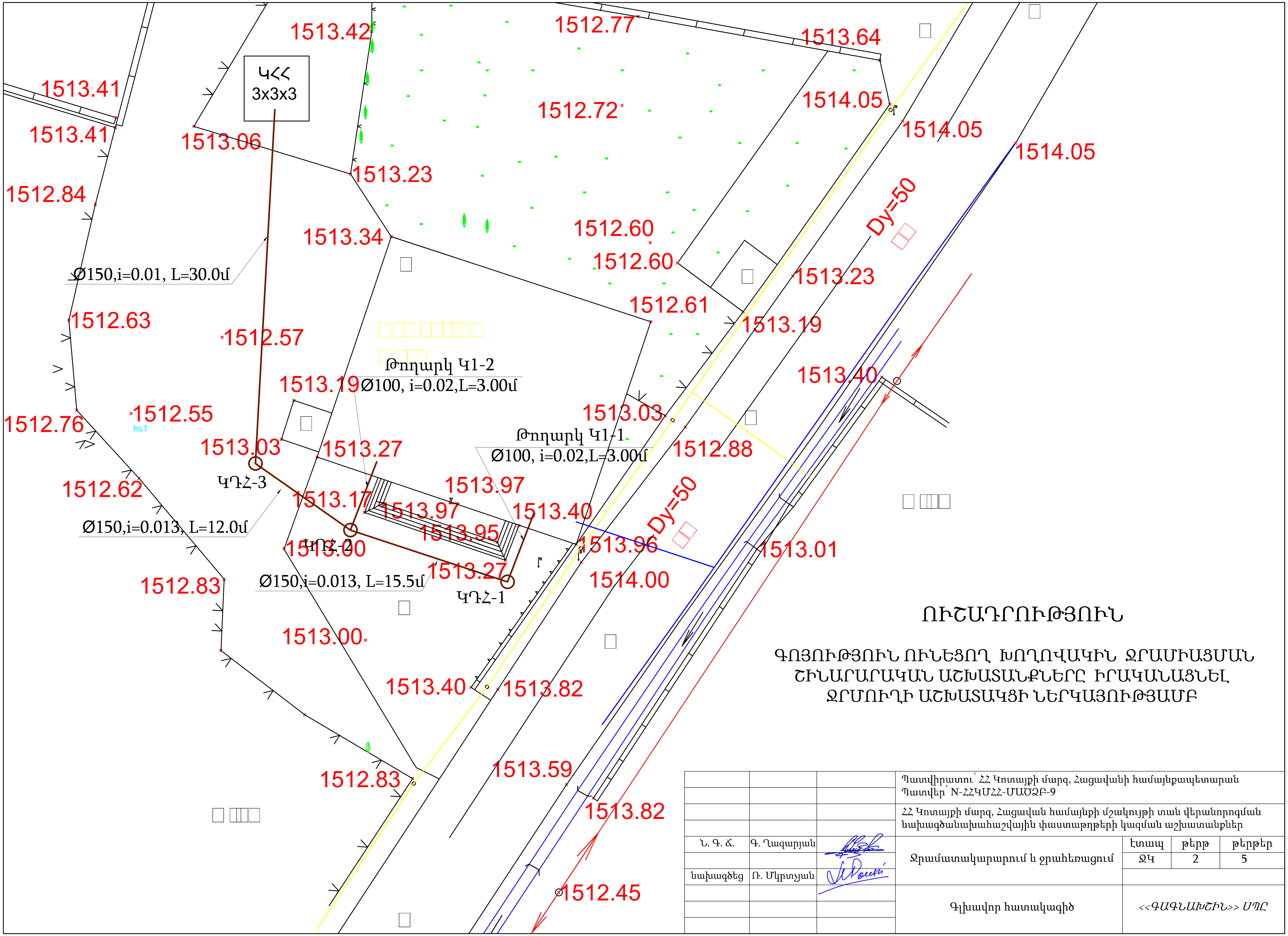

ՈՒՇԱԴՐՈՒԹՅՈՒՆ

ԳՈՅՈՒԹՅՈՒՆ ՈՒՆԵՑՈՂ ԽՈՂՈՎԱԿԻՆ ՋՐԱՄԻԱՑՄԱՆ ՇԻՆԱՐԱՐԱԿԱՆ ԱՇԽԱՏԱՆՔՆԵՐԸ ԻՐԱԿԱՆԱՑՆԵԼ ՋՐՄՈՒՂԻ ԱՇԽԱՏԱԿՑԻ ՆԵՐԿԱՅՈՒԹՅԱՄԲ

			Պատվիրատու՝ ՀՀ Կոտայքի մարզ, Հացավանի համայնքապետարան Պատվեր՝ N-ՀՀԿՄՀՀ-ՄԱԾՁԲ-9			
			ՀՀ Կոտայքի մարզ, Հացավան համայնքի մշակույթի տան վերանորոգման նախագծանախահաշվային փաստաթղթերի կազման աշխատանքներ			
Ն. Գ. Ճ.	Գ. Ղազարյան		Ջրամատակարարում և ջրահեռացում	էտապ	թերթ	թերթեր
				ՋԿ	2	5
նախագծեց	Ռ. Մկրտչյան					
			Գլխավոր հատակագիծ	<<ԳԱԳՆԱԽՇԻՆ>> ՍՊԸ		

Հատակագիծ Մ 1-100

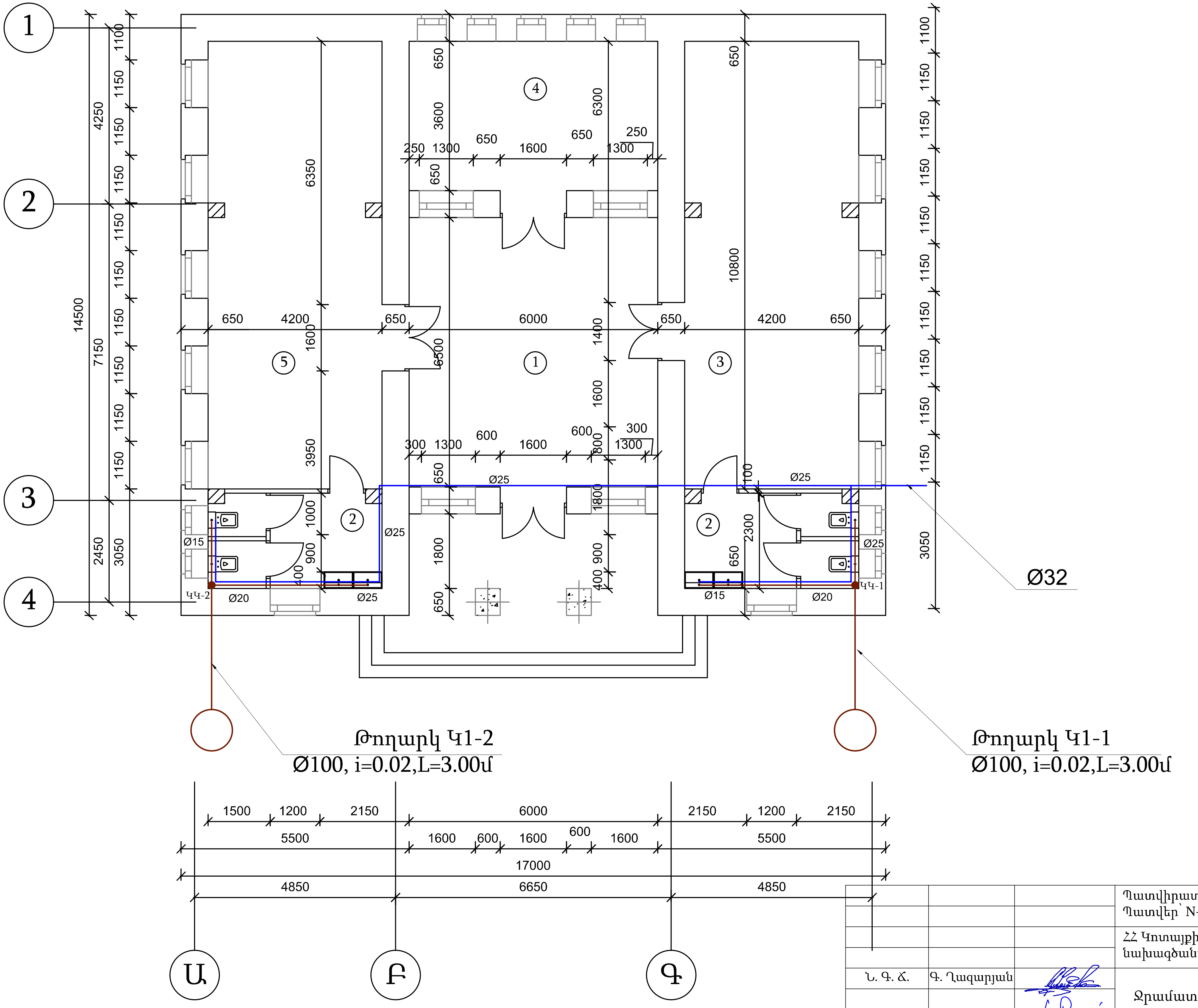

	Անվանացանկ
1	Նախասրահ
2	Սանհանգույց
3	Պարի սենյակ
4	Աղմինիստրատիվ սենյակ
5	Մեծահասակների ժամանցի սենյակ

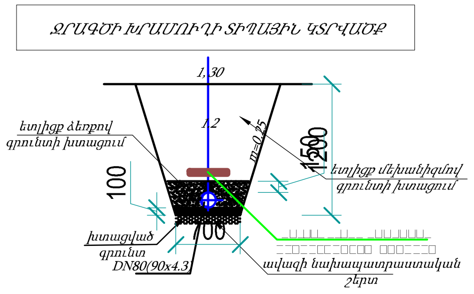

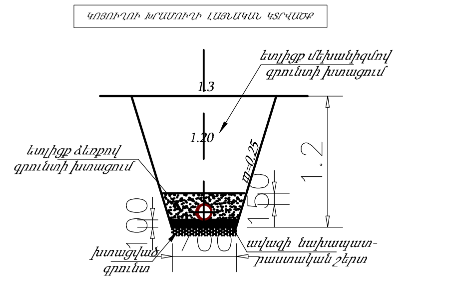

			Պատվիրատու՝ ՀՀ Կոտայքի մարզ, Հացավանի համայնքապետարան Պատվեր՝ N-ՀՀԿՄՀՀ-ՄԱԾՁԲ-9		
			ՀՀ Կոտայքի մարզ, Հացավան համայնքի մշակույթի տան վերանորոգման նախագծանախահաշվային փաստաթղթերի կազման աշխատանքներ		
Ն. Գ. Ճ.	Գ. Ղազարյան		Ջրամատակարարում և ջրահեռացում	էտապ / ՋԿ	թերթ / 3
նախագծեց	Ռ. Մկրտչյան				
			Հատակագիծ	<<ԳԱԳՆԱԽՇԻՆ>> ՍՊԸ	

էտապ	թերթ	թերթեր
ՋԿ	3	5

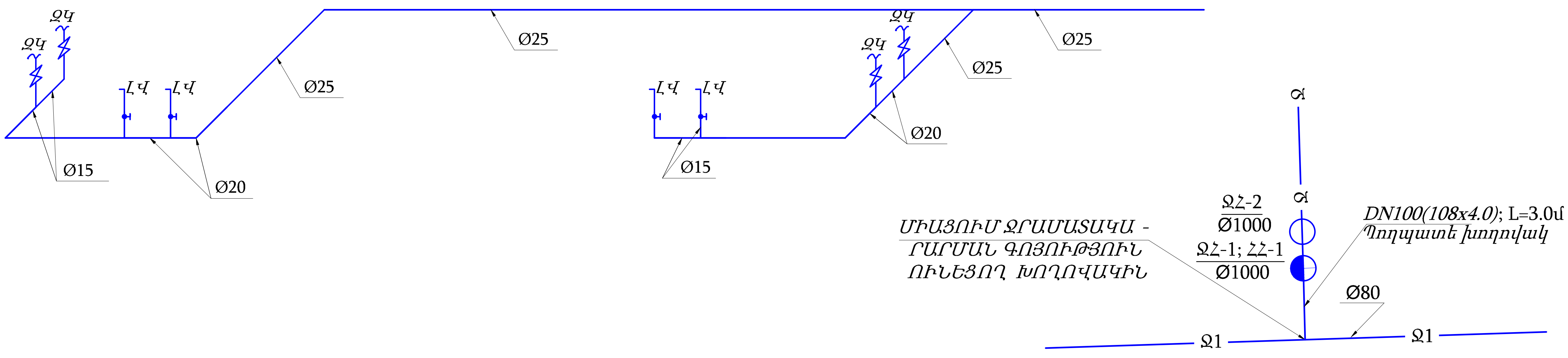

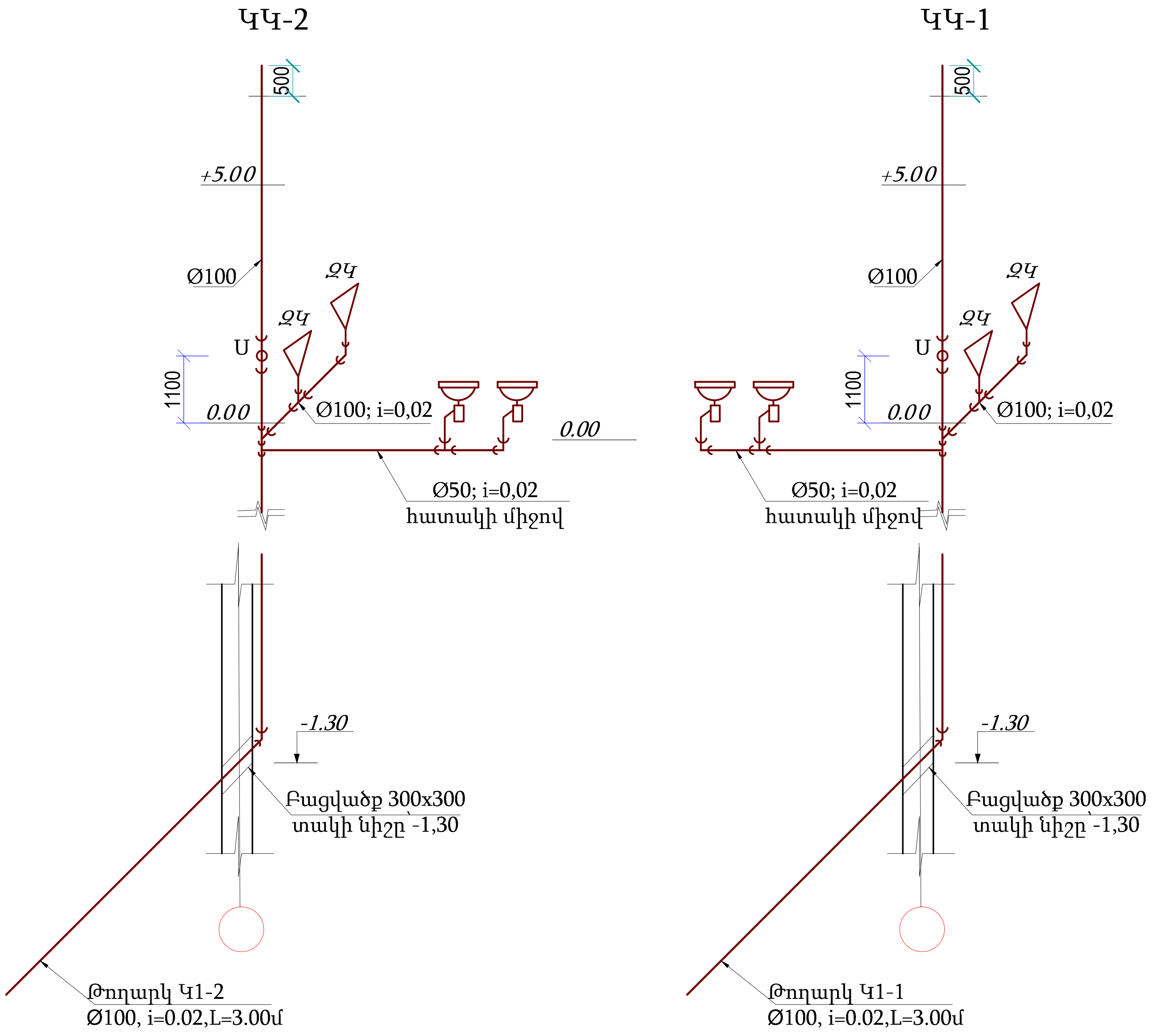

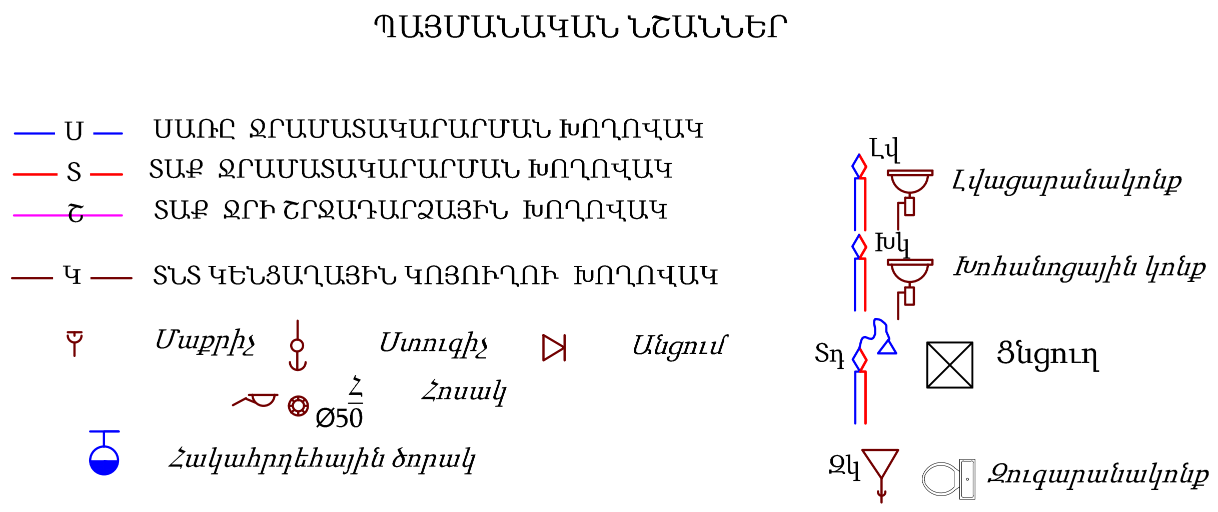

			Պատվիրատու` ՀՀ Կոտայքի մարզ, Հացավանի համայնքապետարան Պատվեր` N-ՀՀԿՄՀՀ-ՄԱԾՁԲ-9			
			ՀՀ Կոտայքի մարզ, Հացավան համայնքի մշակույթի տան վերանորոգման նախագծանախահաշվային փաստաթղթերի կազմման աշխատանքներ			
Ն. Գ. Ճ.	Գ. Ղազարյան		Ջրամատակարարում և ջրահեռացում	Էտապ	Թերթ	Թերթեր
նախագծեց	Ռ. Մկրտչյան			ՋԿ	4	5
			Տարածական սխեմա	<<ԳԱԳՆԱՄՇԻՆ>> ՍՊԸ		

Արտաքին ջրամատակարարման աշխատանքների ծավալներ

№	Անվանում	Չափմ. միավ.	Քանակը
1	Խրամուղու մշակում բնահողերում	$մ^3$	17
2	Ավազի նախապատրաստական շերտ δ=10սմ	$մ^3$	1.2
3	Ավազի պաշտպանիչ շերտ δ =30սմ	$մ^3$	4
4	Միացում առկա ջրատարից Ø32/Ø80	տեղ	1
5	Պոլիէթիլենե ջրատար խողովակներ 32մմ	մ	15
6	Փոսորակի ետլիցք մշակված բնահողից, տոփանումով	$մ^3$	12
7	Ավելցուկային բնահողի տեղափոխում	$մ^3$	5
8	Պոլիէթիլենե խողովակների փորձարկում, լվացում և ախտահանում	մ	15
9	Պարուրակաձև արույրե փական d=32մմ, PN=10	հատ	2
10	Ջրաչափ d=32	հատ	1
11	Զտիչ d=32	հատ	1
12	Պողպատե անցում Ø80/32	հատ	1
13	Հակահրդեհային հիդրանտ տակդիրով Ø100	հատ	1
14	Ջրամատակարարման հոր Ø1000 H=1.8մ	հատ / մ3	2 / 2.2
15	Ø1000 ջմ հորի բետոնե նախապատրաստական շերտ	հատ / մ3	2 / 0.36
16	*Թուջե T տիպի մտոցի տեղադրում d=700 մմ.*	հատ	2
17	*Մետաղական ելարան*	կգ	19.4
18	*Մետ. ելարանի ներկում հակաքայքայիչ ներկով կրկնակի անգամ*	մ2	0.2

Արտաքին կոյուղու աշխատանքների ծավալներ

№	Անվանում	Չափմ. միավ.	Քանակը	Ծանոթություն
1	Խրամուղու մշակում IV կարգի բնահողերում	$մ^3$	60	
2	Խճի նախապատրաստական շերտ δ=10սմ	$մ^3$	0.66	կոյուղու դիտահորի հատակի սալի տակ
3	Ավազի նախապատրաստական շերտ δ=10սմ	$մ^3$	4.4	
4	Ավազի պաշտպանիչ շերտ δ=36սմ	$մ^3$	20	
5	Կոյուղու պոլիէթիլենե խողովակներ d=160	մ	16	
6	Կոյուղու պոլիէթիլենե խողովակներ d=210	մ	42	
7	Կոյուղու ե/բ կլոր հոր հավաքովի էլեմենտներով D=1.0մ ; $H_բ$=0.6մ (ամրան 28.6 կգ, բետոն 0.82 $մ^3$)	հատ	3	
8	ե/բ դիտահորերի ներդիր տարրեր	հատ / կգ	3/ 3	
9	Մետաղական ելարան երկշերտ ներկումով	հատ / կգ	3/36	
10	Թուջե կափարիչ "T" տիպի	հատ	3	
11	Փոսորակի ետլիցք մշակված բնահողից, տոփանումով	$մ^3$	42	
12	Ավելցուկային բնահողի տեղափոխում	$մ^3$	18	
13	Կոյուղու պոլիէթիլենե խողովակների փորձարկում	մ	58	
13	Կեղտաջրերի հավաքման հոր /3x3x3/	կոմպլ.	1	տես շին. մաս

ՆՅՈՒԹԵՐԻ ՍԱՄՆԱԳԻՐ

N.N.	ԱՆՎԱՆՈՒՄ	Չափի միավոր	Քանակ
1	2	3	4
	ներքին խմելու-տնտ. ջրամատակարարում		
1.	պոլիպրոպիլենե խողովակ d_y=32մմ	մ	5
2.	պոլիպրոպիլենե խողովակ d_y=25մմ	մ	16
3.	պոլիպրոպիլենե խողովակ d_y=20մմ	մ	10
4.	պոլիպրոպիլենե խողովակ d_y=15մմ	մ	13
5.	փական d=32մմ	հատ	1
6.	փական d=25մմ	հատ	3
7.	փական d=20մմ	հատ	2
8.	փական d=15մմ	հատ	10
9.	ծորակ d=15մմ	հատ	4
10.	ձևավոր մասեր	հատ	42
11.	անցքերի բացում շին. կոնստրուկցիաներում և ցեմենտե ամրակցում՝ մոնտաժից հետո	տեղ	18
12.	համակարգի փորձարկում, լվացում, ախտահանում	մ	39
	ներքին տնտ.-կենցաղային կոյուղի		
1.	պոլիէթիլենե խողովակ d=100մմ	մ	27
2.	պոլիէթիլենե խողովակ d=50մմ	մ	10
3.	ստուգիչ d=100մմ	հատ	2
4.	եռաբաշխիչ 100/100/100	հատ	4
5.	եռաբաշխիչ 100/50/100	հատ	2
6.	եռաբաշխիչ 50/50/50	հատ	2
7.	ծունկ d=100մմ	հատ	22
8.	ծունկ d=50մմ	հատ	16
9.	զուգարանակոնք՝ լվացման տակառով	հատ	4
10.	կերամիկական լվացարանակոնք՝ սիֆոնով	հատ	4
11.	անցքերի բացում և վերականգնում	տեղ	16
12.	համակարգի փորձարկում	մ	37

Պատվիրատու՝ ՀՀ Կոտայքի մարզ, Հացավանի համայնքապետարան Պատվեր՝ N-ՀՀԿՄՀՀ-ՄԱԾՁԲ-9		
ՀՀ Կոտայքի մարզ, Հացավան համայնքի մշակույթի տան վերանորոգման նախագծանախահաշվային փաստաթղթերի կազման աշխատանքներ		
Ն. Գ. Ճ.	Գ. Ղազարյան	
նախագծեց	Ռ. Մկրտչյան	
Ջրամատակարարում և ջրահեռացում	էտապ: ՋԿ	թերթ: 5 / թերթեր: 5
Աշխատանքային ծավալներ	*<<ԳԱԳՆԱԽՇԻՆ>> ՍՊԸ*	

ԱՇԽԱՏԱՆՔԱՅԻՆ ԳԾԱԳՐԵՐԻ ՑԱՆԿ

№	ԱՆՎԱՆՈՒՄԸ	ԹԵՐԹ	ԾԱՆՈԹՈՒԹՅՈՒՆ
1	Ընդհանուր տվյալներ	ԷՏ - 1	
2	ԼՎ-1 վահանի մոնտաժային սխեմա	ԷՏ - 2	
3	էլեկտրալուսավորության հատակագիծ	ԷՏ - 3	
4	Էլեկտրալուսավորության սարքավորումների մասնագիր	ԷՏ - 4	

I.Ընդհանուր տվյալներ

Նախագծում դիտարկվել է Կոտայքի մարզի Հացավան համայնքի մշակույթի տան տարածքի լուսավորության հարցերը : Աշխատանքային գծագրերի կատարման համար հիմք են հանդիսացել ճարտարապետաշինարարական գծագրերը:

Նախագծման համար ыգտագործվել են հետևյալ նորմատիվ փաստաթղթերը

. СНиП 2.08.02-89 - «Հասարակական շենքեր և կառույցներ»

. ПУЭ-2002 - « Էլ. սարքվածքների տեղակայման կանոններ »

. ВСН 59-88 - Բնակելի և հասարակական շենքերի էլ. սարքավորումներ.

. СНиП3.05.06-85 - «Էլեկտրատեխնիկական սարքավորումն »

II.Էլեկտրատեխնիկական մաս

Համաձայն ПУЭ-ի նախագծվող շինության սպառիչները պատկանում են էլեկտրամատակարարման 3-րդ կարգին: Կառույցի էլ. մատակարարումը իրականացվում է գոյություն ունեցող ցանցից:

Էլ. էներգիայի բաշխման նպատակով միջանցքի պատին տեղադրվում է լուսավորության հավաքովի վահանակ /ԼՎ/ , կոմպլեկտավորված համապատասխան քանակի միաբև եռ ավտոմատ անջատիչներով: Վահանակը տեղադրվում է հատակից 1.5մ բարձրության վրա, ընդհանուր նշանակության վարդակները 0.4մ, իսկ անջատիչները 0.8մ բարձրությամբ, համաձայնեցված պատվիրատուի հետ :

Էլեկտրահաղորդագծերի մենտաժը իրագործել սանտեխնիկական ցանցի մոնտաժից հետո, մինչև ծածկի կարերի լցափակումը և միջնորմների տեղադրման հետ միաժամանակ:

Կառույցում նախատեսված են հողանցման հպակով վարդակներ:

Էլ. մատակարարումը իրականացվում է 0.4կվ օդային գծով գոյություն ունեցող մոտակա հենասյունից մալուխային գծով ամրացված էլ. սնեռող մետաղաճոպանին:

Նախագիծը իրականացված է համապատասխան գործող նորմերի և կանոնների/ ПУЭ-2009/:

Որպես անվտանգության լրացուցիչ միջոց նախատեսված է պաշտպանական հողանցման կոնտուր 4.0 օհմ դիմադրությամբ /Իրականացնել կանաչ տարածքում/:

Էլեկտրաէներգիայի բաշխումը սպառիչներին իրականացվում է առաստաղի տակով, պատերով ուղղաձիգ հատվածներում, ինչպես նաև կախովի առաստաղի ետնամասով, պղնձե հաղորդալարերով: Ցանցը իրականացվում է 3 լարանի /L, N, PE/:

ՊԱՅՄԱՆԱԿԱՆ ՆՇԱՆՆԵՐ

Լուսավորության վահան /ԼՎ/

Լուսադիոդային լուսատու առաստաղային

Լուսատու առաստաղային լուսադիոդային լամպով

Լուսատու պատի լուսադիոդային լամպով

Վարդակ երկբևեռ հողանցիչով

Անջատիչ մեկստեղնականի

Անջատիչ երկստեղնականի

Անջատիչ հերմետիկ

			Պատվիրատու՝ ՀՀ Կոտայքի մարզ, Հացավանի համայնքապետարան Պատվեր՝ N-ՀՀԿՄՀՀ-ՄԱԾՁԲ-9			
			ՀՀ Կոտայքի մարզ, Հացավան համայնքի մշակույթի տան վերանորոգման նախագծանախահաշվային փաստաթղթերի կազման աշխատանքներ			
Ն. Գ. Ճ.	Գ. Ղազարյան		Էլեկտրատեխնիկական մաս	էտապ	թերթ	թերթեր
				ԱՆ	1	4
նախագծեց	Լ. Վիրաբյան					
			Ընդհանուր տվյալներ	<<ԳԱԳՆԱԽՇԻՆ>> ՍՊԸ		

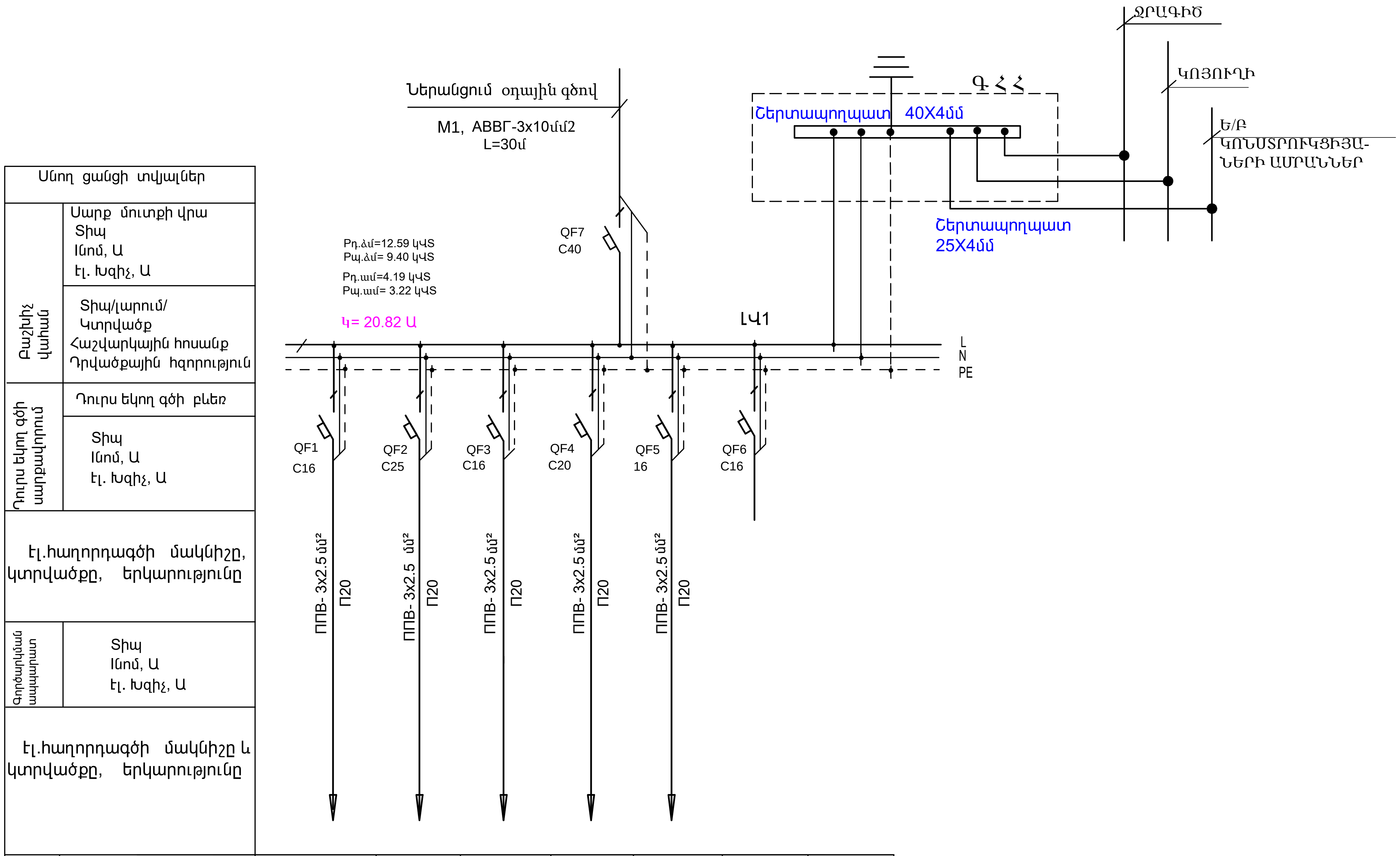

³⁄£»Ïïñ ³ÁÝ¹ëõÝÇã	Խմբի համարը պլանում îÇå		L1-1	L1-2	L1-3	L1-4	L1-5	L1-6
	Հդ, կՎՏ		1.8	4.80	0.576	3.60	1.81	
	Տիպ	Ih, Ա	8.18	21.8	2.62	16.36	8.23	
		Iպ, Ա						
	Լարման կորուստ							
	Սպառիչ Մեխանիզմի անվանումը		, / Ջրատակացուցիչ /բոյլեր/	Վարդակային ցանց	Ադմինիստրատիվ սենյակ	Վարդակային ցանց	Մեծահասակների ժամանցի սենյակ, / Ջրատակացուցիչ /բոյլեր/	Պահեստային

4Կ,5Կ,6Կ,7Կ
Տակացուցիչներ

1Կ,2Կ,3Կ
Տակացուցիչներ

			Պատվիրատու՝ ՀՀ Կոտայքի մարզ, Հացավանի համայնքապետարան Պատվեր՝ N-ՀՀԿՄՀՀ-ՄԱԾՁԲ-9			
			ՀՀ Կոտայքի մարզ, Հացավան համայնքի մշակույթի տան վերանորոգման նախագծանախահաշվային փաստաթղթերի կազման աշխատանքներ			
Ն. Գ. Ճ.	Գ. Ղազարյան		Էլեկտրատեխնիկական մաս	էտապ	թերթ	թերթեր
				ԱՆ	2	4
նախագծեց	Լ. Վիրաբյան					
			ԼՎ-1 վահանի մոնտաժային սխեմա	<<ԳԱԳՆԱԽՇԻՆ>> ՍՊԸ		

Հատակագիծ Մ 1-100

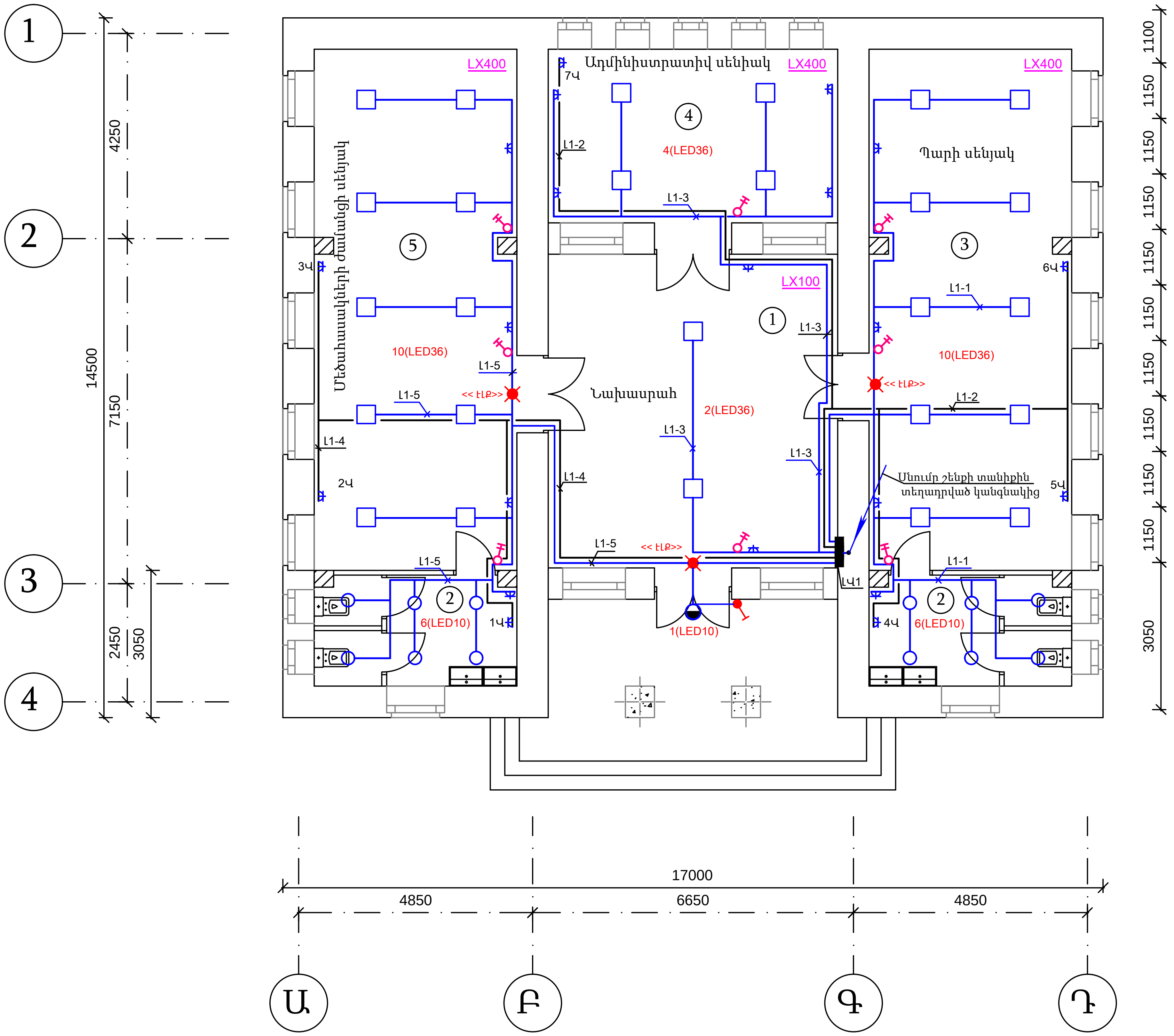

	Անվանացանկ
1	Նախասրահ
2	Սանհանգույց
3	Պարի սենյակ
4	Ադմինիստրատիվ սենյակ
5	Մեծահասակների ժամանցի սենյակ

			Պատվիրատու՝ ՀՀ Կոտայքի մարզ, Հացավանի համայնքապետարան Պատվեր՝ N-ՀՀԿՄՀՀ-ՄԱԾՁԲ-9			
			ՀՀ Կոտայքի մարզ, Հացավանի համայնքի մշակույթի տան վերանորոգման նախագծանախահաշվային փաստաթղթերի կազման աշխատանքներ			
Ն. Գ. Ճ.	Գ. Ղազարյան		Էլեկտրատեխնիկական մաս	Էտապ	թերթ	թերթեր
				ԱՆ	3	4
նախագծեց	Լ. Վիրաբյան					
			Էլեկտրալուսավորություն	<<ԳԱԳՆԱԽՇԻՆ>> ՍՊԸ		

ՄԱՍՆԱԳԻՐ

Հ/Հ	ԱՆՎԱՆՈՒՄ	ՄԱԿՆԻՇ	ՉԱՓ. ՄԻԱՎՈՐ	ՔԱՆԱԿ	ԾԱՆՈԹՈՒԹՅՈՒՆ
1.	Կորպուս լուսավորության խմբային վահանակի կոմպլեկտավորման համար12 տեղանոց		հատ	1	
2.	Ավտոմատ անջատիչ միաֆազ 40Ա		հատ	1	
3.	Ավտոմատ անջատիչ միաֆազ 25Ա		հատ	1	
4.	Ավտոմատ անջատիչ միաֆազ 20Ա		հատ	1	
5.	Ավտոմատ անջատիչ միաֆազ 16Ա		հատ	4	
6.	Լուսադիոդային լուսատու առաստաղային LED -36 դեղին ապակյա		հատ	26	
7.	Լուսադիոդային լուսատու 10Վտ LED լամպով,կախովի առաստաղում տեղադրվող, դեղին ապակյա		հատ	12	
8.	Լուսադիոդային լուսատու պատի 10Վտ հերմետիկ LD-225-01-B		հատ	1	
9.	Խցակի վարդակ երկբևեռ 10Ա, 220Վ հողանցիչով		հատ	21	
10.	Անջատիչ երկստեղանի		հատ	8	
11.	Անջատիչ հերմետիկ		հատ	1	
12.	Ձուղավորման տուփ վարդակների և անջատիչների համար		հատ	30	
13.	Ձուղավորման տուփ		հատ	45	
14.	Լուսադիոդային լուսատու պատի 8վտ, 1P65 ներսարքված մարտկոցներով. Լույսային ցուցանակ << ԵԼՔ >>,		հատ	3	
15.	Հաղորդալար պղնձե ջղերով 3x2.5մմ²	ППВ-380	մ	500	
16.	Խողովակ պոլիվինիլքլորիդե Ø20	ПВХ	մ	150	
17.	Մալուխային ամրակներ	K142	հատ	200	
18.	Շերտավոր պողպատ 4x25մմ		մ	10	
19.	Շերտավոր պողպատ 4x40 մմ		մ	15	
20.	Հողանցման էլեկտրոդ 50x50x5մմ L=2.0մ		հատ	3	
21.					
22.					
	0.4կվ ՕԴԱՅԻՆ ԳԻԾ				
23.	Մալուխ, ալյումինե ջղերով, մեկուսացված, հատվածքը 3x10մմ²	АВВГ- 0.66	մ	30	
24.	Մալուխի ծայրային ամրակցիչ	ПКВЭ-1	հատ	2	
25.	Մեկուսիչ		հատ	3	
26.	Պողպատե խողովակ Φ40մմ		մ	3	
	ՀՈՂԱՅԻՆ ԱՇԽԱՏԱՆՔՆԵՐ		մ³	3	
27.	Խրամուղու փորում հողանցման համար		մ³	4.5	
28.	Փոսորակի փորում հողանցման է՝լեկտրոդի տեղադրման համար		մ³	15.9	
29.	Ետլիցք և տոփանում		մ³	14.3	

Պատվիրատու՝ ՀՀ Կոտայքի մարզ, Հացավանի համայնքապետարան
Պատվեր՝ N-ՀՀԿՄՀՀ-ՄԱԾՁԲ-9

ՀՀ Կոտայքի մարզ, Հացավան համայնքի մշակույթի տան վերանորոգման նախագծանախահաշվային փաստաթղթերի կազման աշխատանքներ

Ն. Գ. Ճ.	Գ. Ղազարյան	
նախագծեց	Լ. Վիրաբյան	

Էլեկտրատեխնիկական մաս

էտապ	թերթ	թերթեր
ԱՆ	4	4

Էլեկտրալուսավորության սարքավորումների մասնագիր

<<ԳԱԳՆԱԽՇԻՆ>> ՍՊԸ

Հատակագիծ Մ 1-100

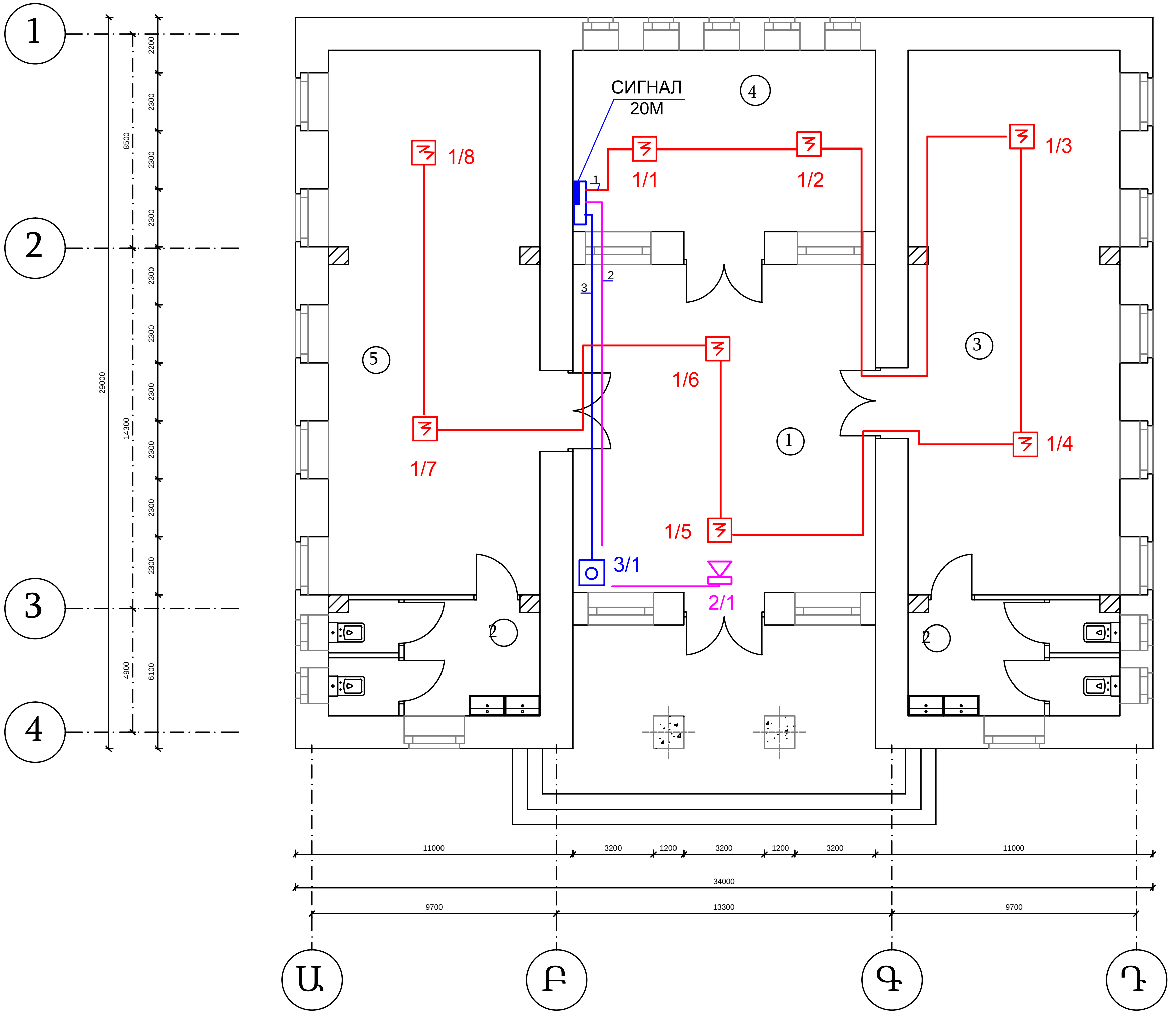

	Անվանացանկ
1	Նախասրահ
2	Սանհանգույց
3	Պարի սենյակ
4	Աղմինիստրատիվ սենյակ
5	Մեծահասակների ժամանցի սենյակ

Պատվիրատու՝ ՀՀ Կոտայքի մարզ, Հացավանի համայնքապետարան
Պատվեր՝ N-ՀՀԿՄՀՀ-ՄԱԾՁԲ-9

ՀՀ Կոտայքի մարզ, Հացավան համայնքի մշակույթի տան վերանորոգման նախագծանախահաշվային փաստաթղթերի կազման աշխատանքներ

Ն. Գ. Ճ.	Գ. Ղազարյան	
նախագծեց	Լ. Վիրաբյան	

Հակահրդեհային ազդանշանում

Էտապ	թերթ	թերթեր
ԱՆ	1	2

Հակահրդեհային ազդանշանում:
Հարկի հատակագիծ Մ1:100

<<ԳԱԳՆԱԽՇԻՆ>> ՍՊԸ

ՀԻՄՆԱԿԱՆ ԼՐԱԿԱԶՄԻ ԱՇԽԱՏԱՆՔԱՅԻՆ ԳԾԱԳՐԵՐԻ ԱՄՓՈՓԱԳԻՐ

Թ Ե Ր Թ	Ա Ն Վ Ա Ն ՈՒ Մ	Ծ Ա Ն Ո Թ ՈՒ Թ Յ ՈՒ Ն
1	*Հակահրդեհային ազդանշանում:* *Ընդհանուր տվյալներ: Մոնտաժային սխեմա:*	
2	*Հակահրդեհային ազդանշանում:* *Հարկի հատակագիծ Մ1:100*	

ՎԿԱՅԱԿՈՉՎԱԾ ՓԱՍՏԱԹՂԹԵՐԻ ԱՄՓՈՓԱԳԻՐ

Ն Շ Ա Ն Ա Կ ՈՒ Մ	Ա Ն Վ Ա Ն ՈՒ Մ	Ծ Ա Ն Ո Թ ՈՒ Թ Յ ՈՒ Ն
ՀՀՇՆ II 84-78 ՄԱՍ I ԳԼՈՒԽ 84	Վարչական շենքեր: Նախագծային նորմաներ	
ՀՀՇՆ II 8.04.02-2005	Շենքերի և շինությունների հրդեհային ավտոմատիկա	

ԸՆԴՀԱՆՈՒՐ ՏՎՅԱԼՆԵՐ

Հակահրդեհային ազդանշանման լրակազմի աշխատանքային գծագրերը մշակված են ճարտարապետա-շինարարական գծագրերի հիման վրա: Նախագծի տվյալ մասով իրականացվում է հրդեհային ավտոմատ ազդանշանում: Շենքի ներսում, հրդեհի հայտնաբերման համար նախատեսված են հրդեհային ծխային, ջերմային, ձեռքի ազդասարքեր, ինչպես նաև լույսաձայնային ազդասարք:

Որպես ընդունիչ կայան օգտագործված է 20 մուտքանի թվային հսկիչ պանել, LSD ստեղնաշարով, ավտոմատ սնուցման բլոկով, ակումուլյատորով: Հրդեհի ազդանշանի դետքում կենտրոնական վահանակի օգնությամբ կարելի է ճշտել, թե որ զոնայում է տագնապ: Ընդունիչ կայանը միացված է պահպանային ազդանշանման սարքին, որը ահազանգի դեպքում ունի հնարավորություն բջջային ցանցով ավտոմատ զանգելու իր մեջ մուտքագրված 12 հեռախոսահամարներին հաջորդաբար (911, և այլ):

Հսկիչ պանելը տեղադրվում է ադմինիստրատիվ սենյակում: Պանելի սնուցումը իրականացվում է ВВГ մակնիշի մալուխով: Հրդեհային համակարգի ազդասարքերը տեղադրվում են պաշտպանվող սենյակի առաստաղի վրա:

Հրդեհային ազդանշանման ցանցը իրականացված է CV4U մակնիշի մալուխով, պոլիէթիլենային գոֆրե խողովակով, պատերի և առաստաղի վրայով, թաքնված սվաղի շերտի տակ:

Սպասարկող անձնակազմին էլեկտրական հոսանքից պաշտպանելու համար նախատեսվում է հսկիչ պանելի հողակցումը:

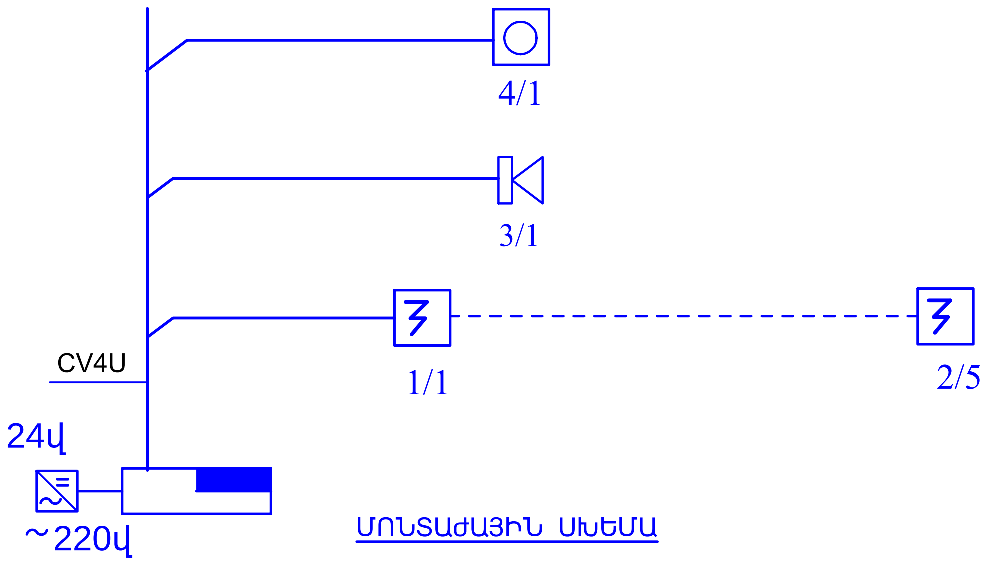

ՄՈՆՏԱԺԱՅԻՆ ՍԽԵՄԱ

ՍԱՐՔԱՎՈՐՈՒՄՆԵՐԻ ԱՆՎԱՆԱՑՈՒՑԱԿ

NN	ԱՆՎԱՆՈՒՄ	ՄԱԿՆԻՇ	ՉԱՓՄԱՆ ՄԻԱՎՈՐ	ՔԱՆԱԿ	ԾԱՆՈԹՈՒ-ԹՅՈՒՆ
1	2	3	4	5	6
1	20 ՄՈՒՏՔԱՆԻ ՀՍԿԻՉ ՊԱՆԵԼ ,ՍՏԵՂՆԱՇԱՐՈ	СИГНАЛ 20M	ԼՐԱԿԱԶՄ	1	
2	ԲՋՋԱՅԻՆ ՀԵՌԱԽՈՍԱՀԱՄԱՐԻՑ ԱՎՏՈՄԱՏ ԱՀԱԶԱՆԳԻ ՍԱՐՔ	ELLIPSGA GSM Dialer	ԼՐԱԿԱԶՄ	1	
3	ԱՎՏՈՆՈՄ ՍՆՈՒՑՄԱՆ	ИВЭПР-30/5	ԼՐԱԿԱԶՄ	1	
4	ՄԱՐՏԿՈՑ 7 A/փ	БРП 12/5 7A/ч	ԼՐԱԿԱԶՄ	1	
5	ԾՐԱԳՐԱՅԻՆ ԱՊԱՀՈՎՈՒՄ		ԼՐԱԿԱԶՄ	1	
6	ՀՐԴԵՀԱՅԻՆ ՁԵՌՔԻ ԱԶԴԱՍԱՐՔ		ՀԱՏ	1	
7	ԾԽԱՅԻՆ ՏՎԻՉ		ՀԱՏ	8	
8	ՋԵՐՄԱՅԻՆ ՏՎԻՉ		ՀԱՏ	-	
9	ԾԽԱՅԻՆ ԳԾԱՅԻՆ ԶՈՒՅԳԱՎՈՐՎԱԾ ՏՎԻՉ		ԶՈՒՅԳ	-	
10	ԼՈՒՅՍԱՁԱՅՆԱՅԻՆ ՇՉԱԿ		ՀԱՏ	1	
11	ՄԱԼՈՒԽ	CV4U	Մ	80	
12	ՄԱԼՈՒԽ,ՊՂՆՁԵ ՋԻՂԵՐՈՎ, ՄԵԿՈՒՍԱՑՎԱԾ ՀԱՏՎԱԾՔԸ 3x2.5Մ^2	ВВГ	Մ	10	
13	ՄԱԼՈՒԽ,ՊՂՆՁԵ ՋԻՂԵՐՈՎ, ՍՏՈՒԳՈՂԱԿԱՆ ՀԱՏՎԱԾՔԸ 5x1.5ՄՄ^2	КВВГ	Մ	-	
14	ԵՐԿԱԹԱԿԱՊ		ՀԱՏ	150	
15	ՊՈԼԻԷԹԻԼԵՆԱՅԻՆ ԳՈՖՐԵ ԽՈՂՈՎԱԿ Φ15մմ		Մ	80	
16	ՄԻՋՆՈՐՄԻ ՄԵՋ ԱՆՑՔԻ ԲԱՑՈՒՄ և ՓԱԿՈՒՄ		ՏԵՂ	-	
17	ԱԿՈՍՆԵՐԻ ԲԱՑՈՒՄ և ՓԱԿՈՒՄ ՄԱԼՈՒԽՆԵՐԻ ՏԵՂԱԴՐՄԱՆ ՀԱՄԱՐ		Մ	50	
18	ՄԻՋՀԱՐԿԱՅԻՆ ԾԱԾԿԻ ՄԵՋ ԱՆՑՔԻ ԲԱՑՈՒՄ և ՓԱԿՈՒՄ		ՏԵՂ	-	

			Պատվիրատու՝ ՀՀ Կոտայքի մարզ, Հացավանի համայնքապետարան Պատվեր՝ N-ՀՀԿՄՀՀ-ՄԱԾՁԲ-9		
			ՀՀ Կոտայքի մարզ, Հացավան համայնքի մշակույթի տան վերանորոգման նախագծանախահաշվային փաստաթղթերի կազման աշխատանքներ		
Ն. Գ. Ճ.	Գ. Ղազարյան		Հակահրդեհային ազդանշանում	էտապ	թերթ	թերթեր
				ԱՆ	2	2
նախագծեց	Լ. Վիրաբյան				
			Ընդհանուր տվյալներ: Մոնտաժային սխեմա: Սարքավորումների մասնագիր	<<ԳԱԳՆԱԽՇԻՆ>> ՍՊԸ	